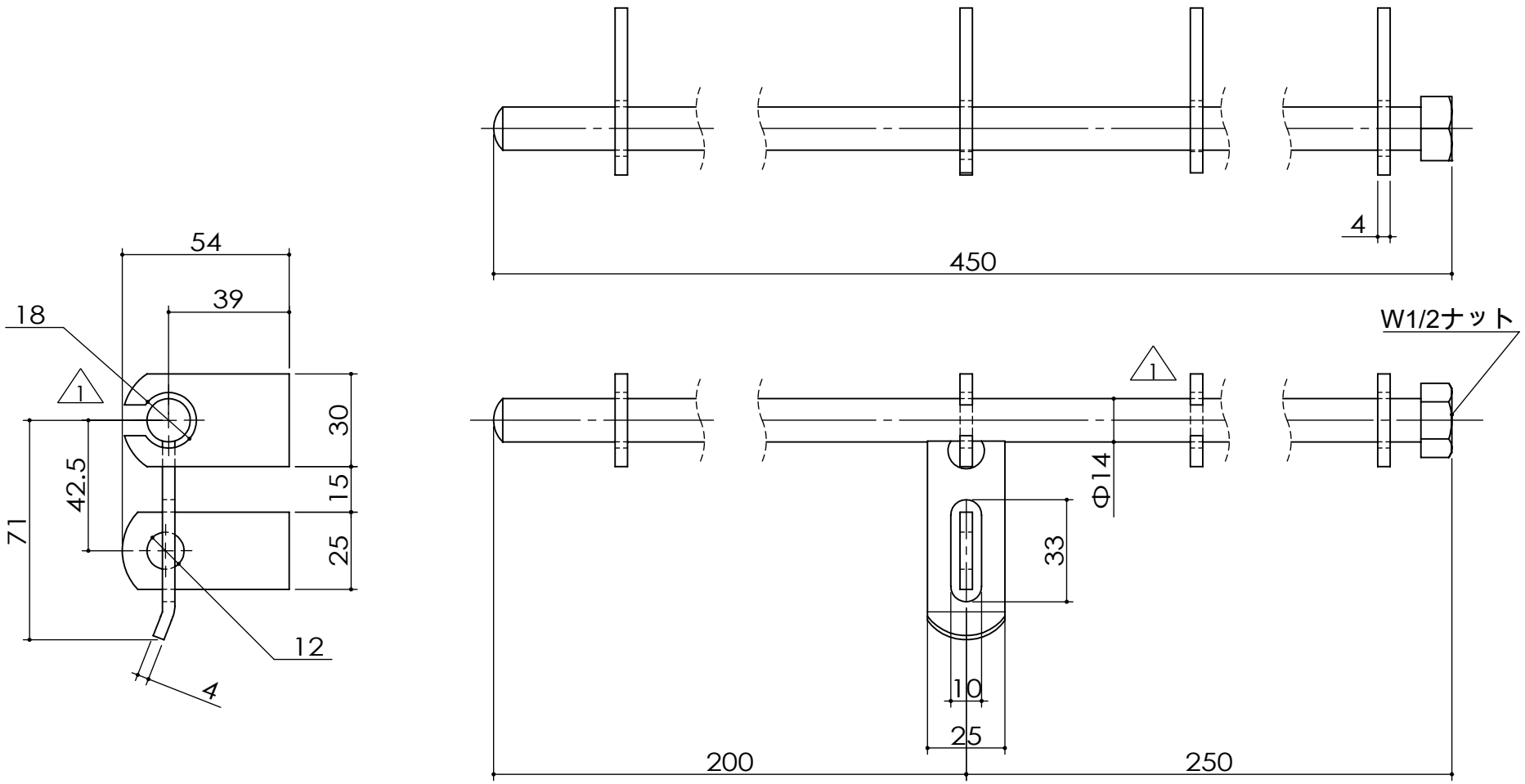

板材		SPCC	ユニクロ
棒材		SS400	ユニクロ
部品名	個数	材質	仕上

3				作成日	2015/7/29			サイズ	A4	尺度	1:2	品番	D-38M-450	品名	ユニクロ　丸棒貫抜　溶接用 Φ14×450
2															
1	他と合わせ鍵カンを設置（前方の丸カンを廃止）	2019/9/20	杉本	設計		製図	竹田	検図	池田	承認	森	図番		株式会社クマモト	
記号	訂正事項	年月日	担当者												