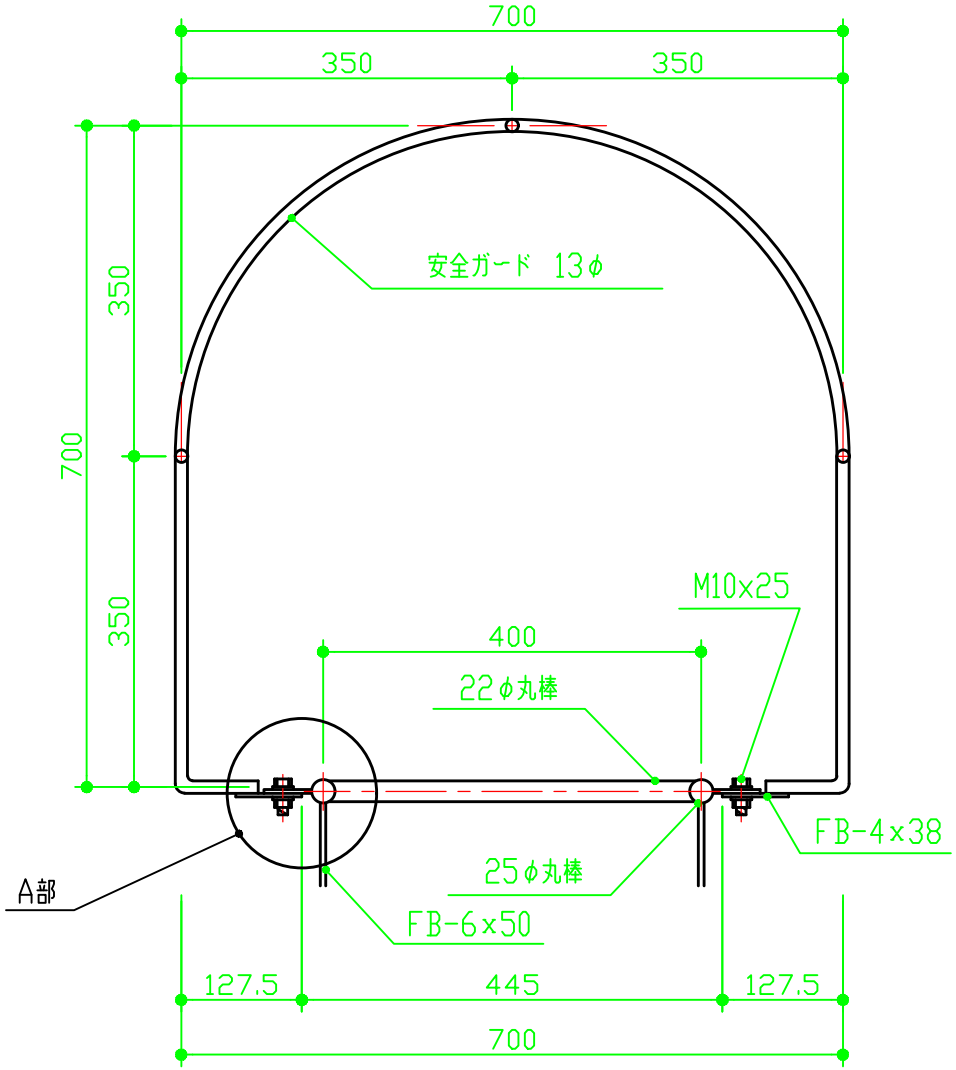

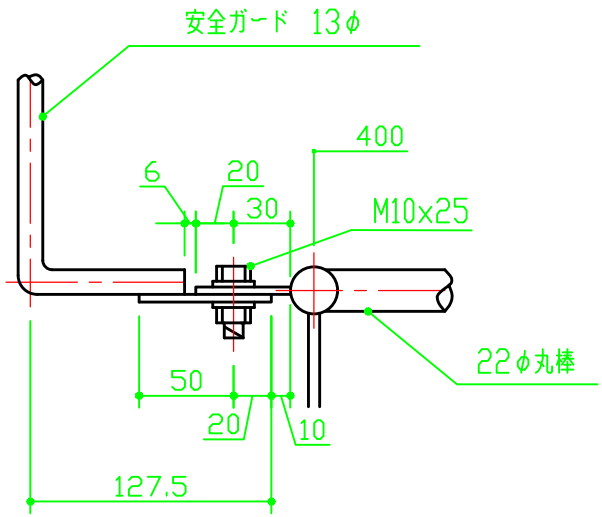

A部詳細図

部材名称	製品寸法（m/m）	品番
安全ガード	13φ×中下700(上500)×700×1枠	B069U

SUS304	バフ研磨#400
材質	仕上

3				作成日	2019.4.17			サイズ		尺度	1:8	品番	B069Q	品名	塔屋タラップ 建設省型 安全ガード 取付図面
2															
1				設計		製図	杉本	検図	池田	承認	祖谷	図番			株式会社クマモト
記号	訂正事項	年月日	担当者												