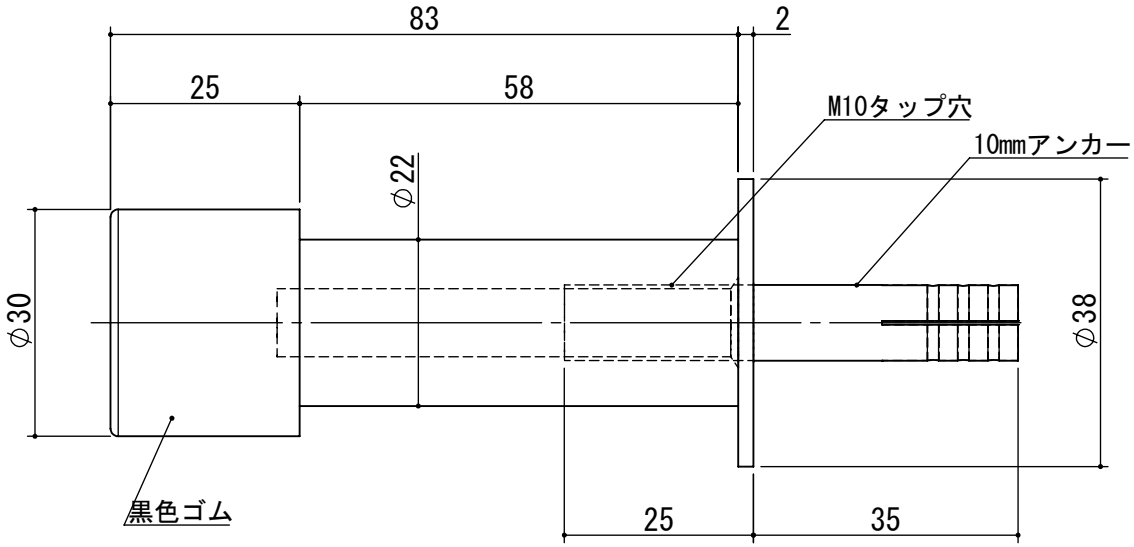

部品名	個数	材質	仕上
アンカーCタイプ1060	1	SWCH	三価クロメート
丸座	1	SUS304	
ゴム	1	NR	黒
本体	1	亜鉛ダイカスト	サチライトクローム

記号	訂正事項	年月日	担当者
3			
2			
1			

作成日	2021.4.26	サイズ	A4	尺度	1:1	品番	D-900A
設計		製図	杉本	検図		承認	池田

品名 棒型巾木戸当 10mmアンカー

図番

株式会社クマモト