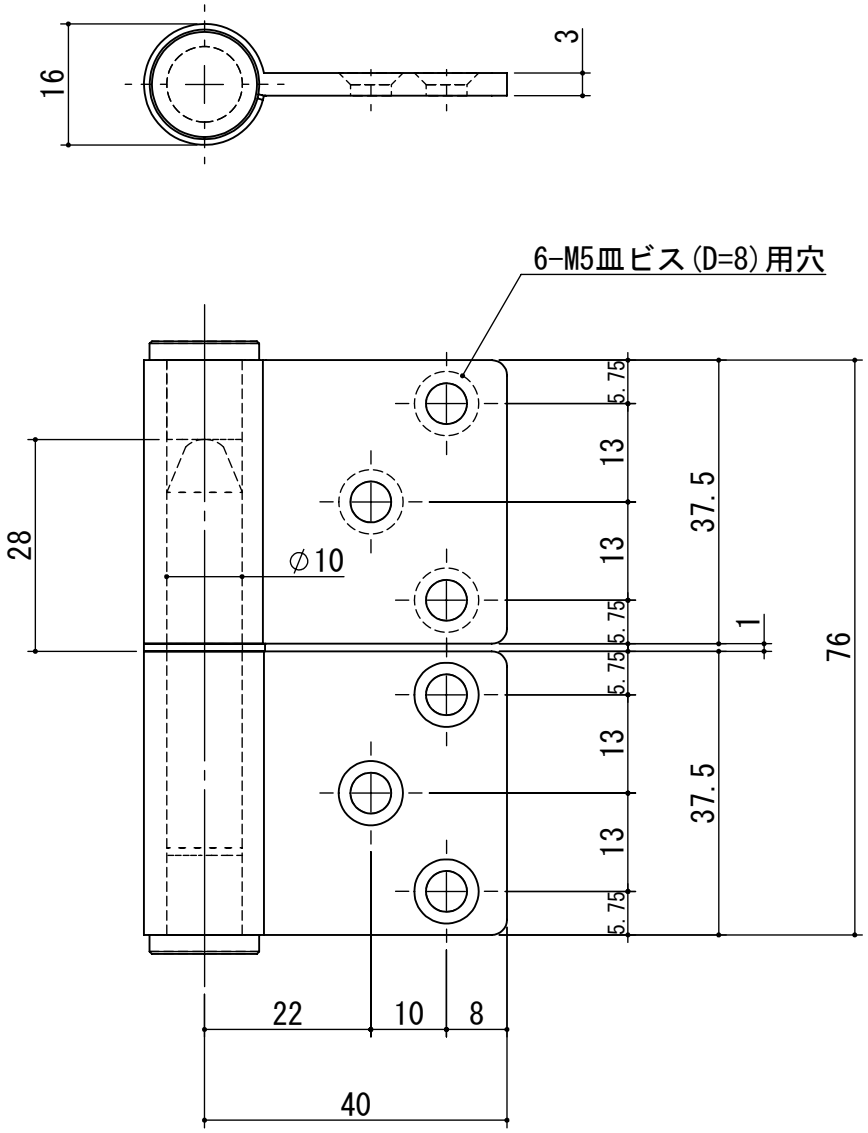

							ワッシャー	1	SUS304	
3							義星	2	SUS304	
2							軸芯	1	SUS304	
1							羽根	2	SUS304	ヘアーライン
記号	訂正事項		年月日	担当者			部品名	個数	材質	仕上

作成日	2020.9.9		サイズ	A4	尺度	1:1	品番	K-33A-76 L	品名	ｽﾃﾝﾚｽKJ面付旗丁番(ST芯) 3×76mm 左	
設計		製図	杉本	検図	桝村	承認	池田	図番		株式会社クマモト	