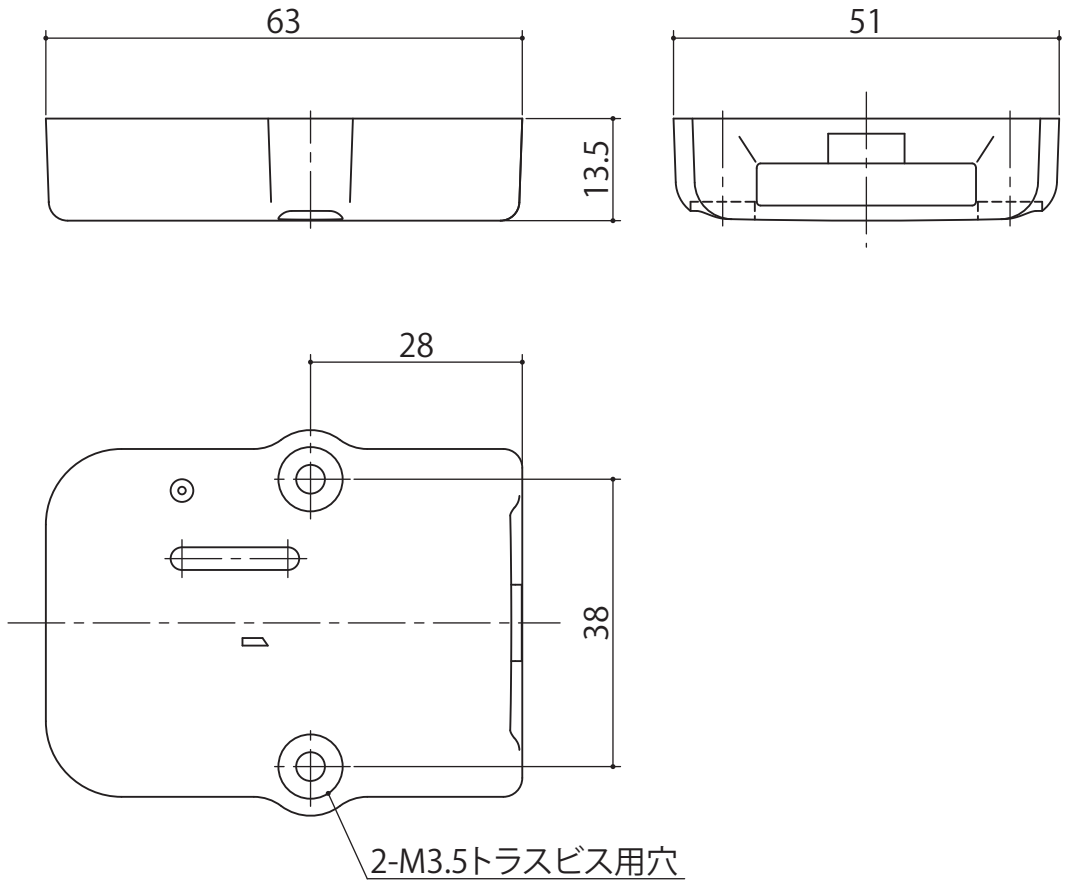

本体

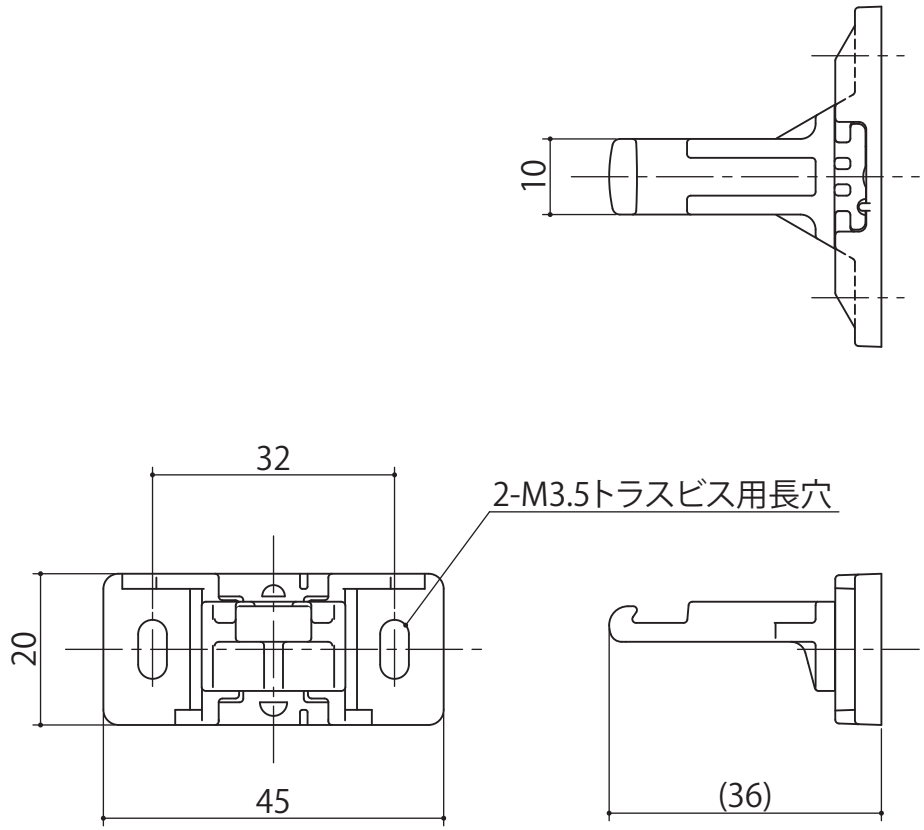

受

部品名	個数	材質	仕上
+Aトラスタッピング3.5×14(受用)	2	鉄	三価クロメート
+Aトラスタッピング3.5×20(本体用)	2	鉄	三価クロメート
本体、受	各1	POM	アイボリー

3				作成日	2026.2.26			サイズ	A4	尺度	1:1	品番	D-78	品名	薄型耐震ラッチ
2															
1				設計		製図		検図	池田	承認	森	図番			KUMAMOTO 株式会社クマモト
記号	訂正事項	年月日	担当者												