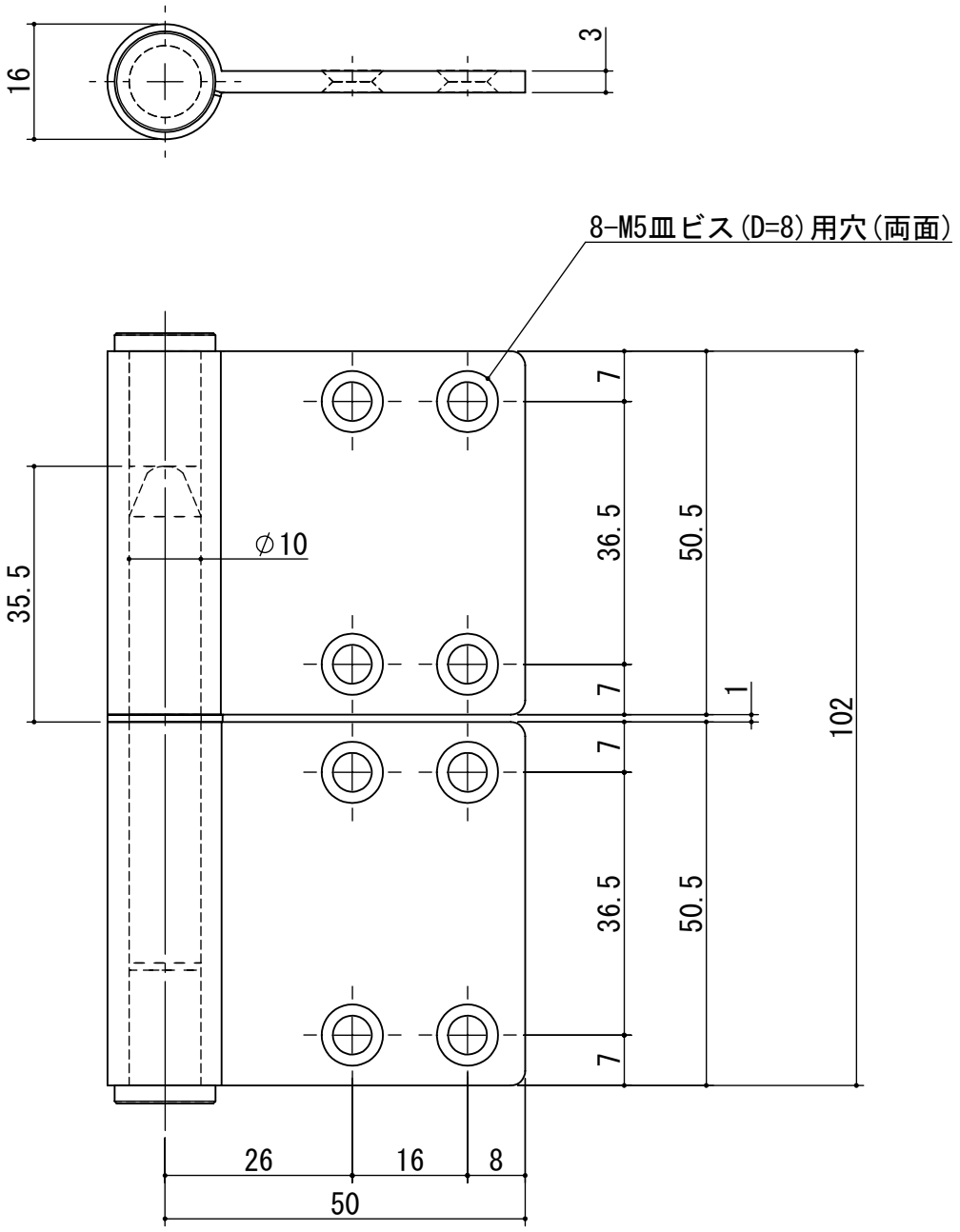

							+皿小ネジM5×10(D=8)	8	SUSXM7	
							ワッシャー	1	SUS304	
3							義星	2	SUS304	
2							軸芯	1	SS400	ユニクロ
1							羽根	2	SUS304	ヘアーライン
記号	訂正事項		年月日	担当者			部品名	個数	材質	仕上

作成日	2020.4.7		サイズ	A4	尺度	1:1	品番	K-33W-102	品名	ｽﾃﾝﾚｽKJ面付旗丁番(鉄芯) 3×102mm左右兼用	
設計		製図	杉本	検図	桝村	承認	池田	図番		株式会社クマモト	