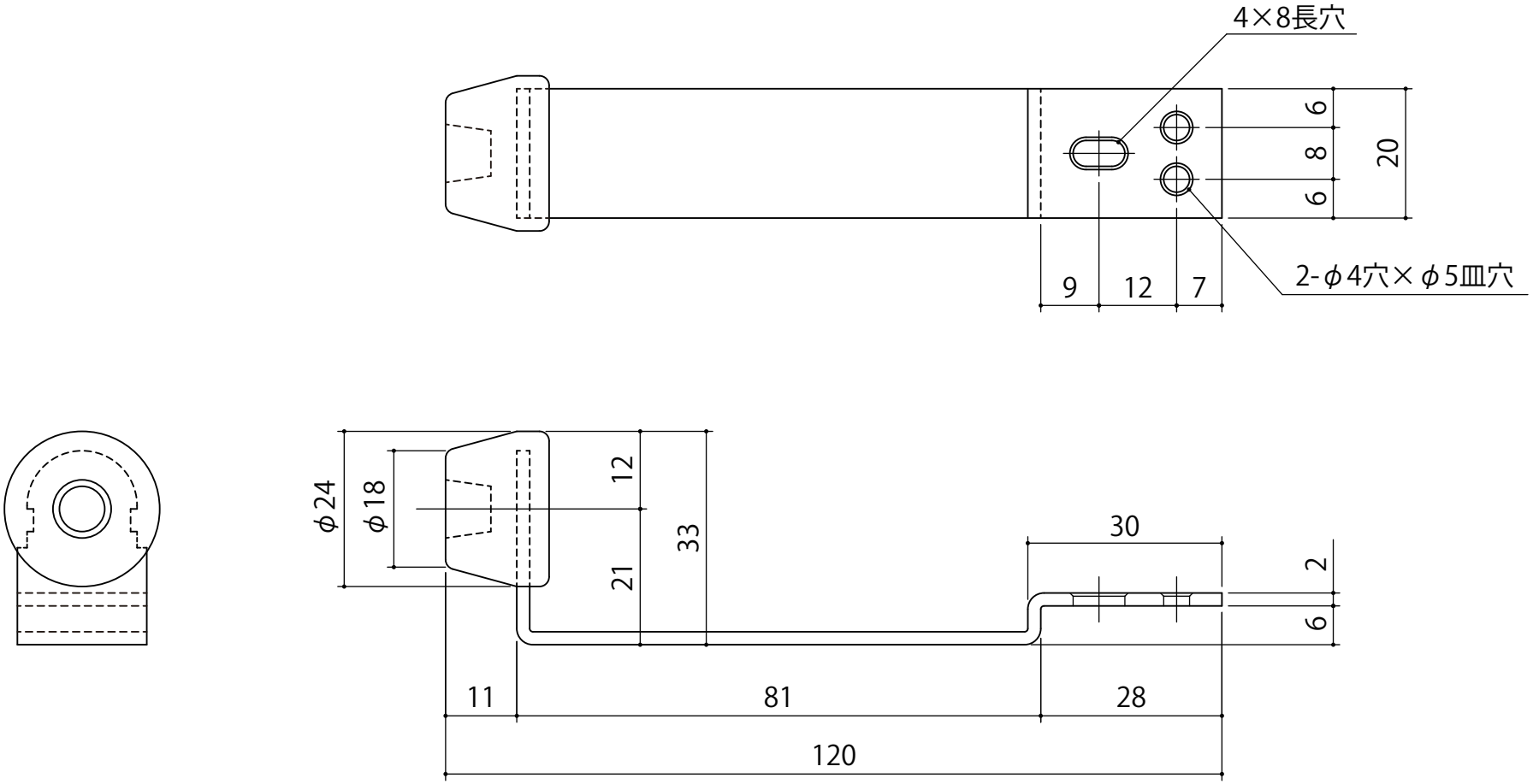

+皿木ネジ2.7×16	3	SUS305	
ゴム	1	PVC	白
本体	1	SUS304	バレル研磨
部品名	個数	材質	仕上

3				作成日	2025.7.15			サイズ	A4	尺度	1:1	品番	D-177 大	品名	ステンレス上框戸当　大
2															
1				設計		製図		検図		承認	池田	図番			KUMAMOTO 株式会社クマモト
記号	訂正事項	年月日	担当者												