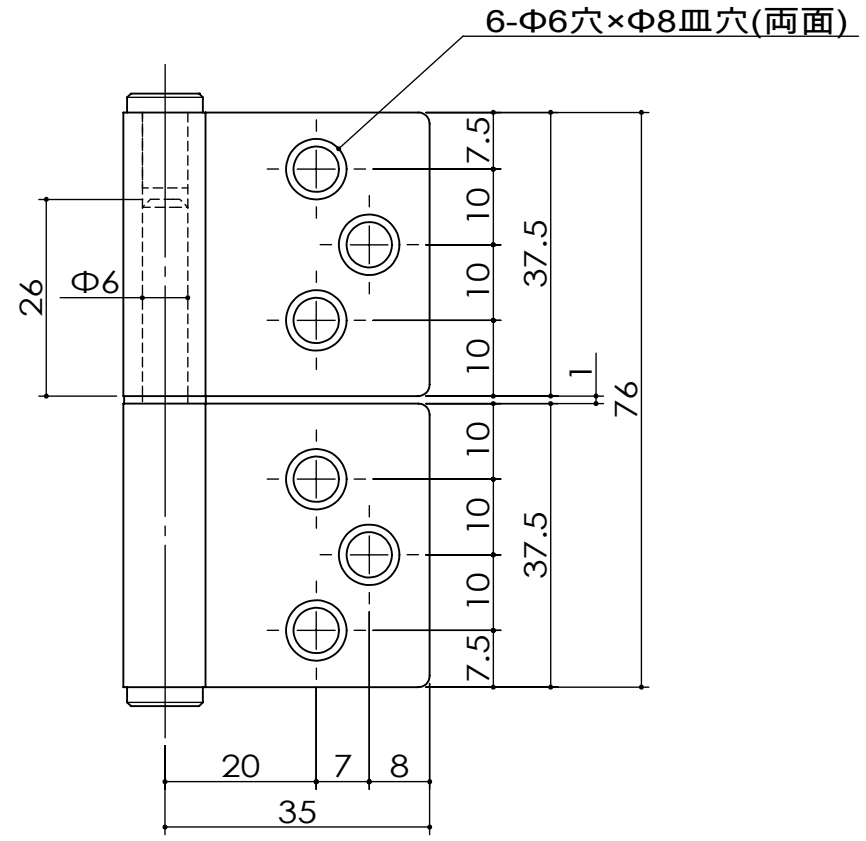

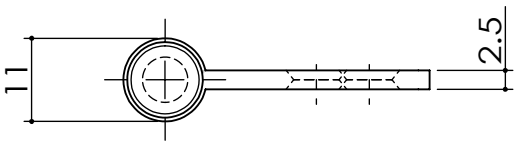

3							
2				軸 (ワッシャ　一体型)	1	SUS304	生地
1				羽根	2	SUS304	ヘアーライン
記号	訂正事項	年月日	担当者	部品名	個数	材質	仕上

作成日	2013/1/15	サイズ	A4	尺度	1:1	品番	K-60-76	品名	ステンレス　面付旗丁番　(ステン芯) 2.5×76　左右兼用	
設計		製図	竹田	検図	森	承認	辰巳	図番		株式会社クマモト