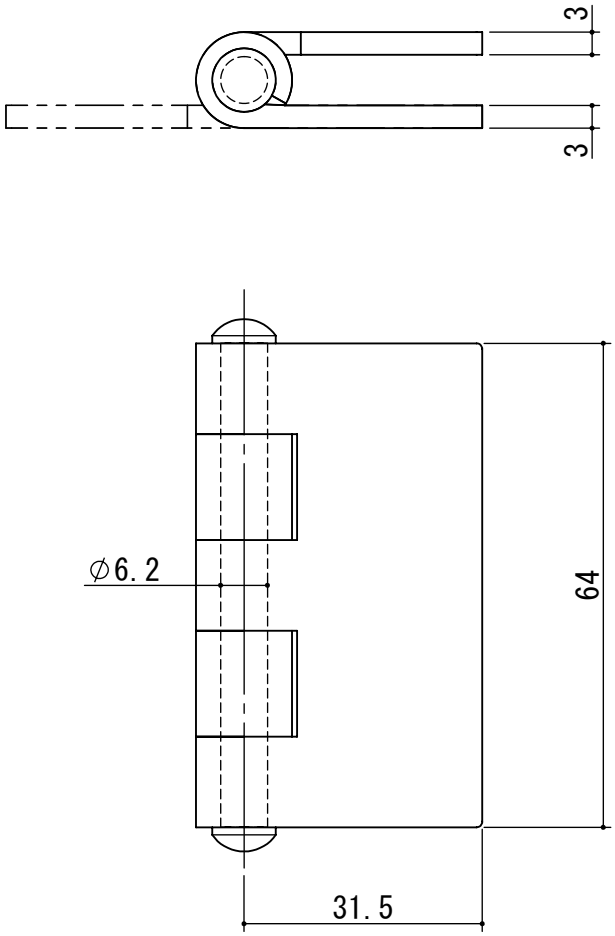

3			
2			
1			
記号	訂正事項	年月日	担当者

軸芯	1	SWRM	生地
羽根	2	SPHC-P	生地
部品名	個数	材質	仕上

作成日	2022.12.12		サイズ	A4	尺度	1:1	品番	K-32-64	品名	鉄　溶接丁番　64mm	
設計		製図	杉本	検図		承認	池田	図番		株式会社クマモト	