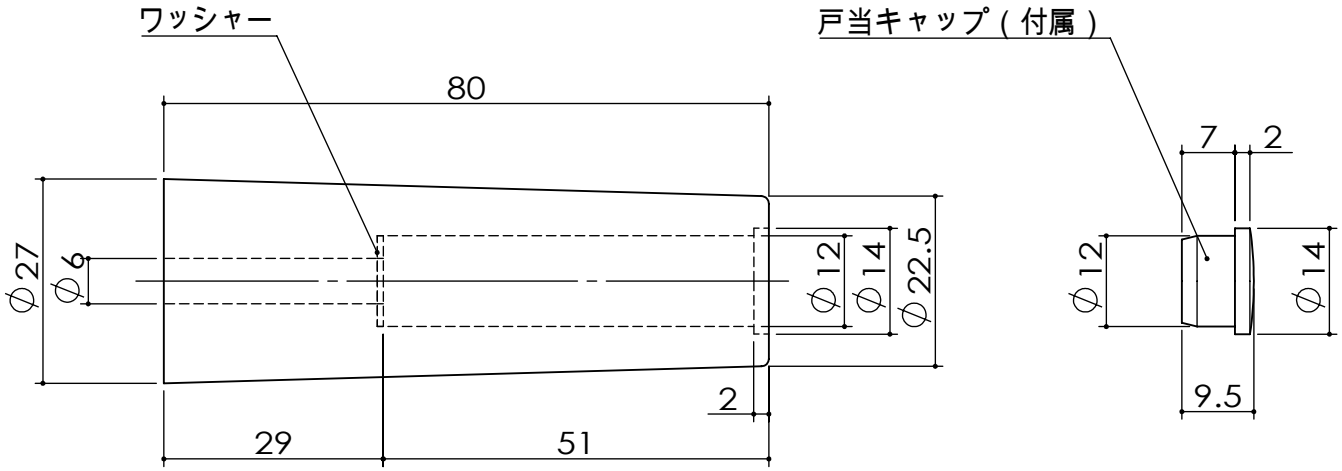

部品名	個数	材質	仕上
ワッシャー	1	鉄	ユニクロ
戸当キャップ	1	TPE	白・黒
本体	1	TPE	白・黒

記号	訂正事項	年月日	担当者												
3				作成日	2017.2.28			サイズ	A4	尺度	1:1	品番	D-187-80	品名	戸当ゴム　80㎜
2															
1				設計		製図	竹田	検図	池田	承認	森	図番			株式会社クマモト