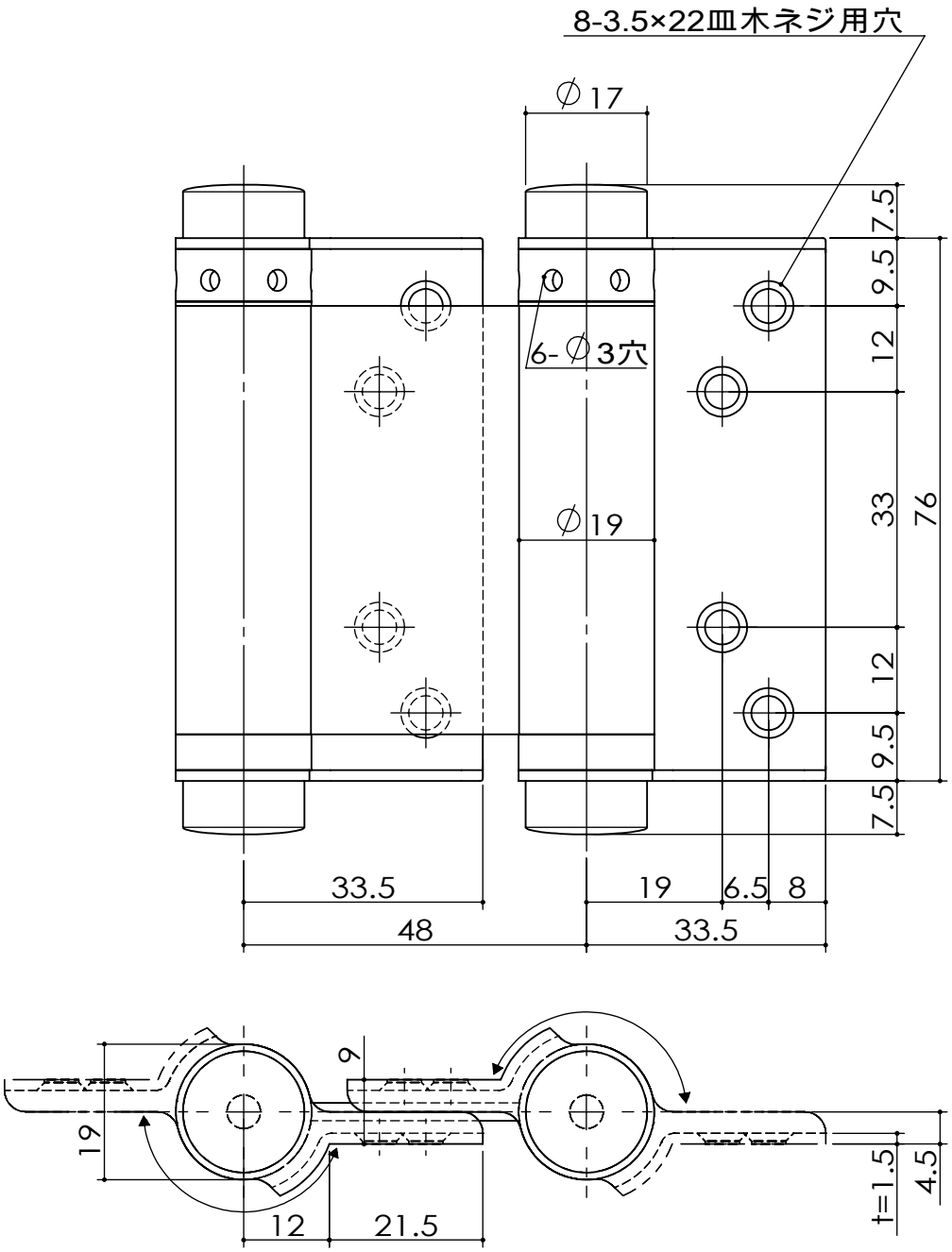


＊部品の個数は２枚１組に対する数量

| 部品名 | 個数 | 材質 | 仕上 |
|---|---|---|---|
| | | | |
| | | | |
| +皿木ネジ3.5×22 | 16 | 鉄 | 塗装（黒） |
| 調節棒 | 1 | 鉄 | ユニクロ |
| 開閉強度調整ピン | 4 | 鉄 | ユニクロ |
| スプリング | 4 | SWCバネ鋼 | 生地 |
| 軸 | 4 | SWCH | 生地 |
| スプリングワッシャ | 4 | 鉄 | ユニクロ |
| 下部芯金 | 4 | ダイカスト、鉄 | 塗装（黒） |
| 上部芯金（穴開） | 4 | ダイカスト、鉄 | 塗装（黒） |
| 義星 | 8 | ダイカスト | 塗装（黒） |
| 本体 | 2 | SPCC | 塗装（黒） |

| 記号 | 訂正事項 | 年月日 | 担当者 |
|---|---|---|---|
| 3 | | | |
| 2 | | | |
| 1 | | | |

| | | | | | | | | | |
|---|---|---|---|---|---|---|---|---|---|
| 作成日 | 2016/1/18 | | サイズ | A4 | 尺度 | 1:1 | 品番 | K-25W-76 | 品名 | 鉄（黒塗）自由丁番 76mm　両開 |
| 設計 | | 製図 | 竹田 | 検図 | 池田 | 承認 | 森 | 図番 | | 株式会社クマモト |