アーム

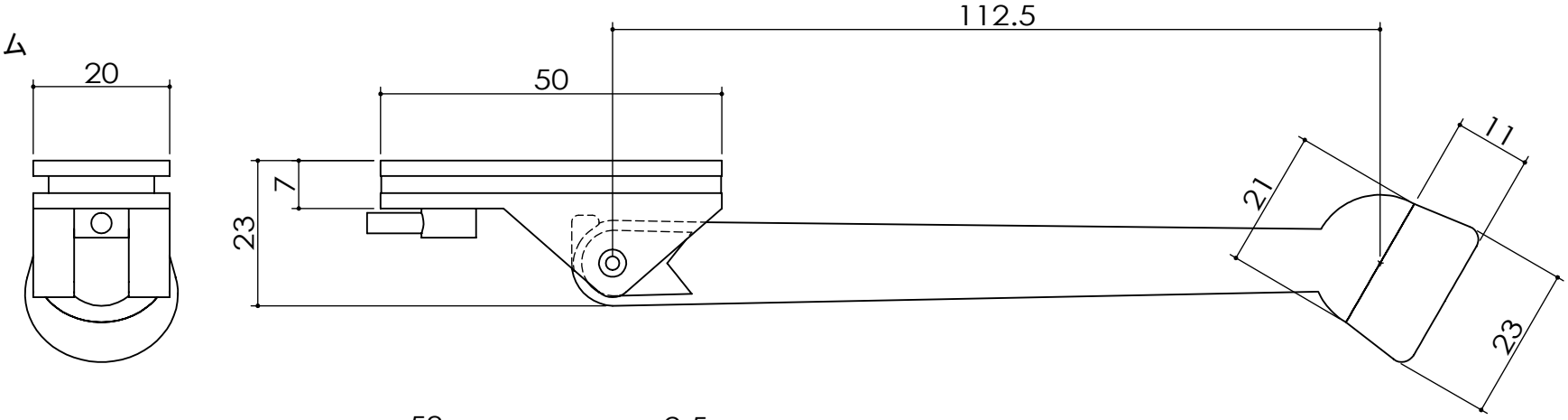

ケース

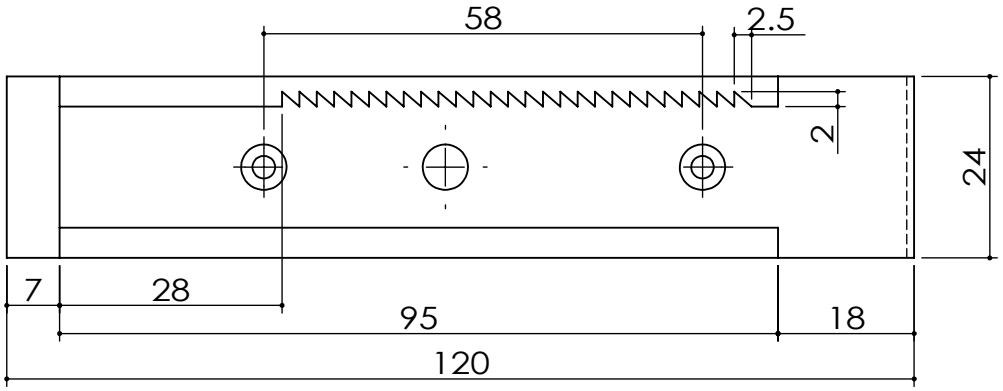

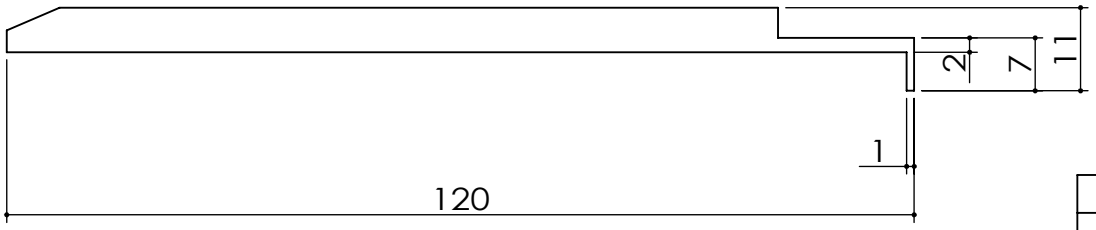

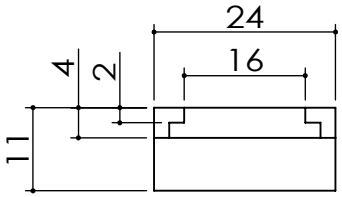

部品名	個数	材質	仕上
+ 皿木ネジ2.7×13	2	鉄	ユニクロ
ケース	1	亜鉛ダイカスト	クローム
アーム	1	亜鉛ダイカスト	クローム

記号	訂正事項	年月日	担当者												
3				作成日	2013.9.18			サイズ	A4	尺度	1:2	品番	D-183 大	品名	ドアホルダー (パック入) 大
2															
1				設計		製図	竹田	検図	森	承認	辰巳	図番			株式会社 クマモト