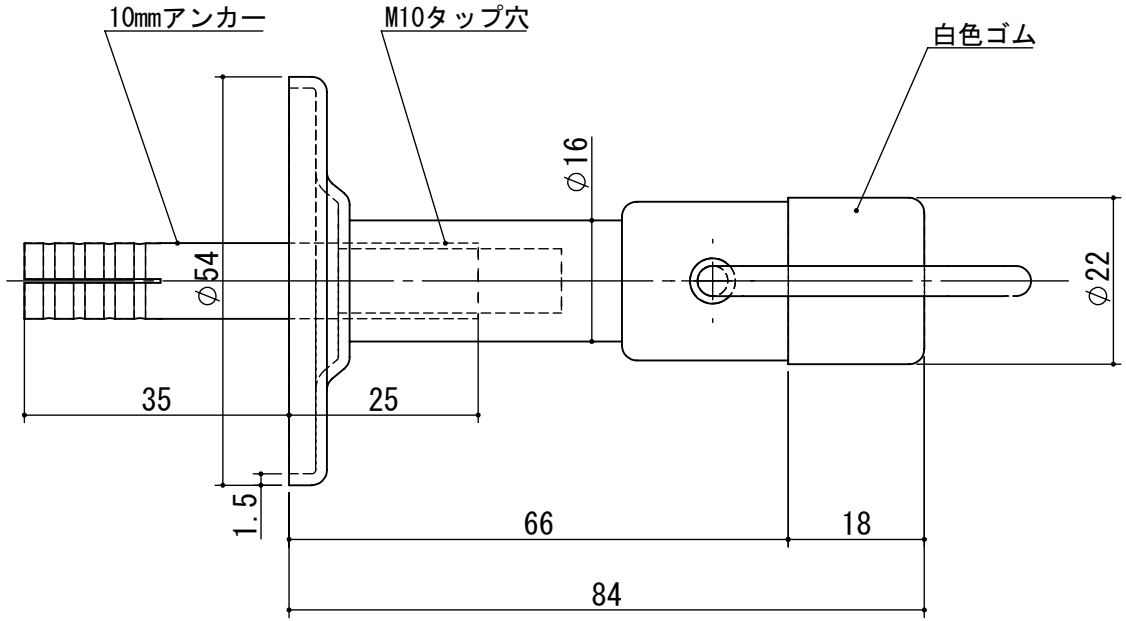

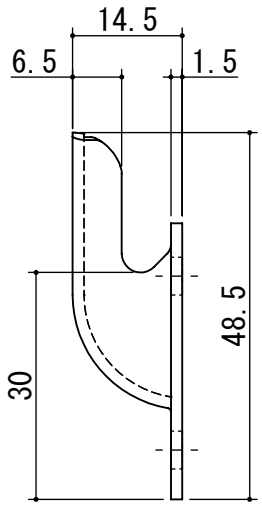

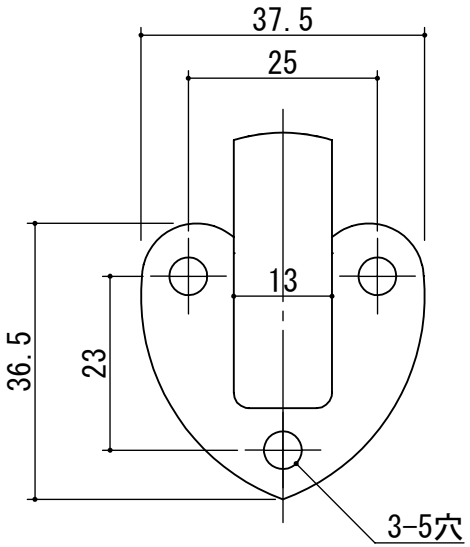

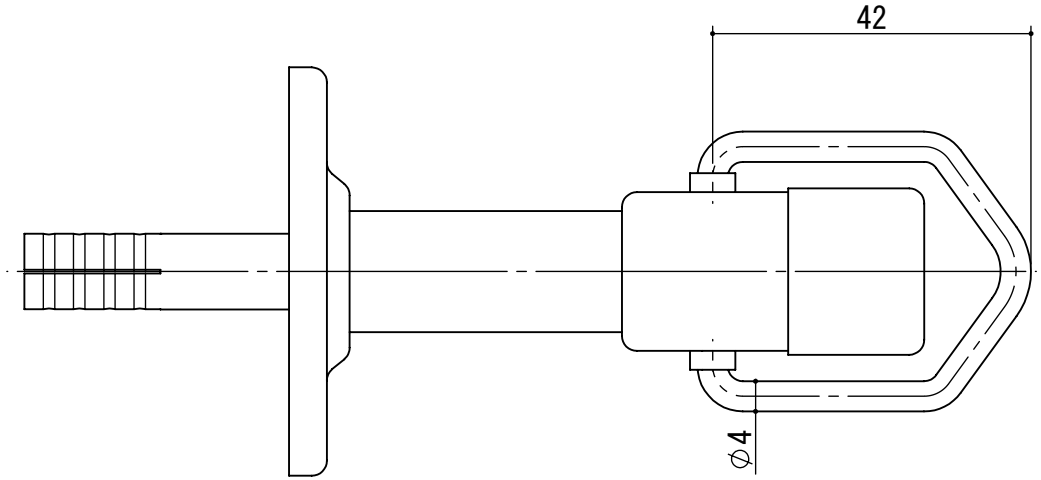

部品名	個数	材質	仕上
+トラス小ネジM4×8(受用)	3	SUSXM7	
アンカーCタイプ1060	1	SWCH	三価クロメート
受	1	SUS304	バレル研磨
ゴム	1	NR	白
本体	1	SUS304	ヘアーライン

記号	訂正事項	年月日	担当者												
3				作成日	2020.12.23	サイズ	A4	尺度	1:1	品番	D-155 フック付き	品名	ステンレス 戸当 巾木 10mmアンカー フック付き		
2															
1				設計		製図	杉本	検図		承認	池田	図番		株式会社クマモト	