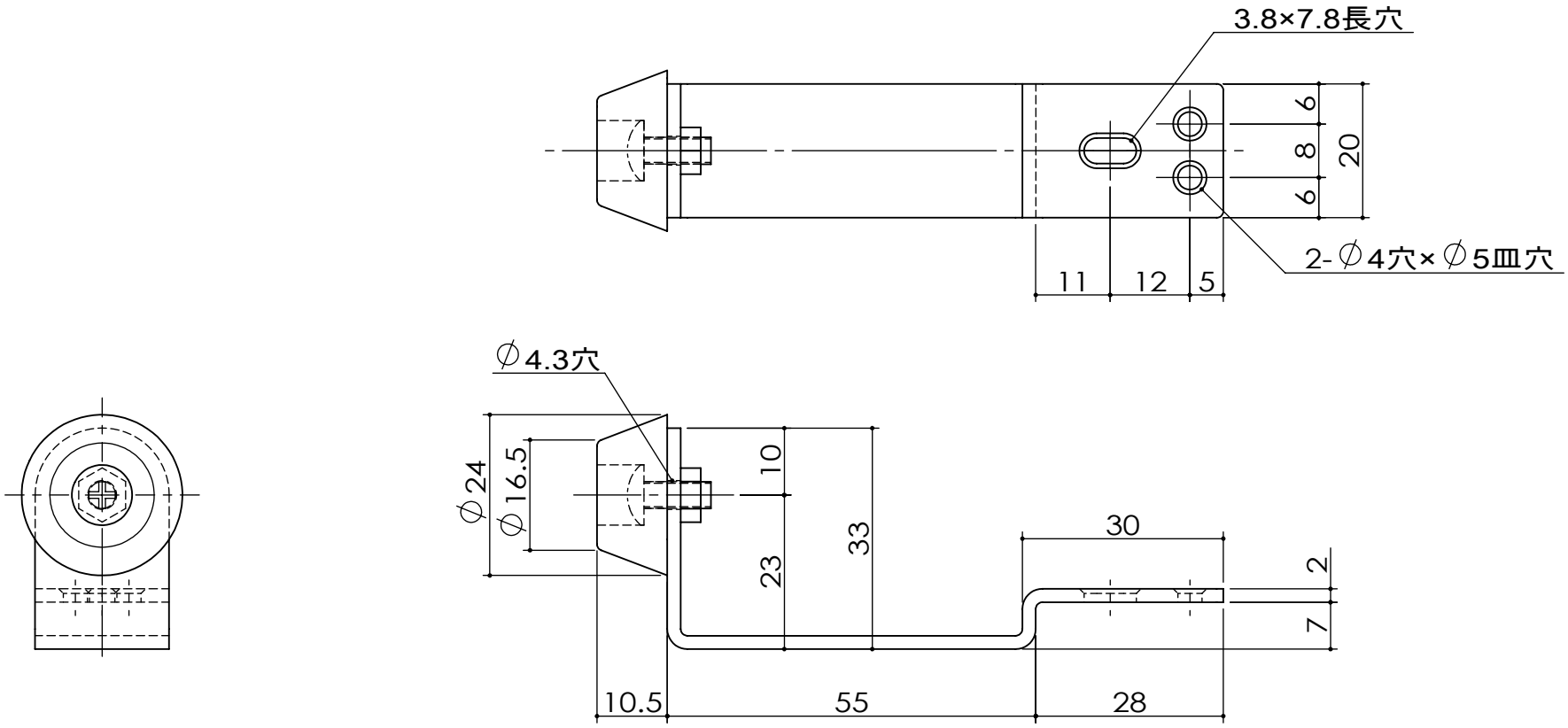

+皿木ネジ2.7×16	3	SUSXM7	
六角ナットM4	1	SUS304	
+トラス小ネジM4×10	1	SUSXM7	
ゴム	1	TPE	白
本体	1	SUS304	バレル研磨
部品名	個数	材質	仕上

3				作成日	2016/07/04		サイズ	A4	尺度	1:1	品番	D-175 小	品名	ステンレス　上框戸当　小	
2															
1				設計		製図	竹田	検図	池田	承認	森	図番		株式会社クマモト	
記号	訂正記事	日付	担当者												