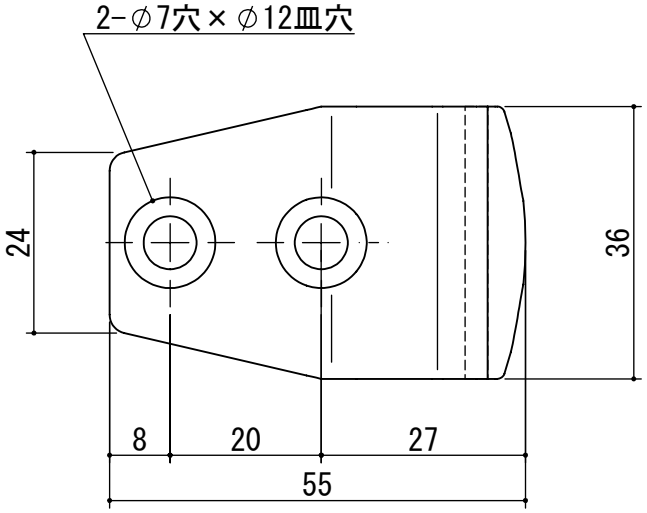

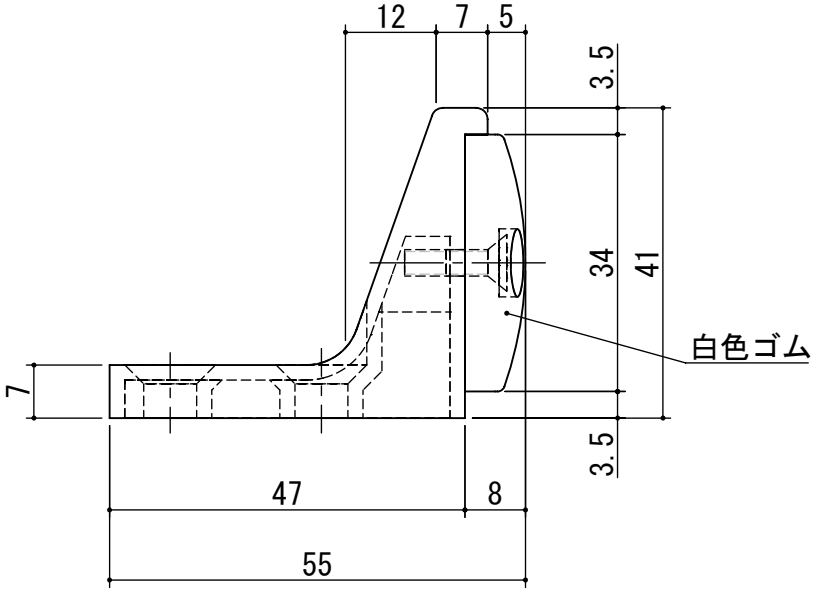

記号	訂正事項	年月日	担当者
3			
2			
1	アンカープラグ材質変更 鉛→PA	2022/11/30	杉本

部品名	個数	材質	仕上
アンカープラグ	2	PA	
+皿木ネジ5.8×32（本体用）	2	SUSXM7	
ゴム	1	NR	白
本体	1	亜鉛ダイカスト	サチライトクローム

作成日	2017/10/24	サイズ	A4	尺度	1:1	品番	D-550
品名	L型戸当						
設計		製図	杉本	検図	池田	承認	森
図番		株式会社クマモト					