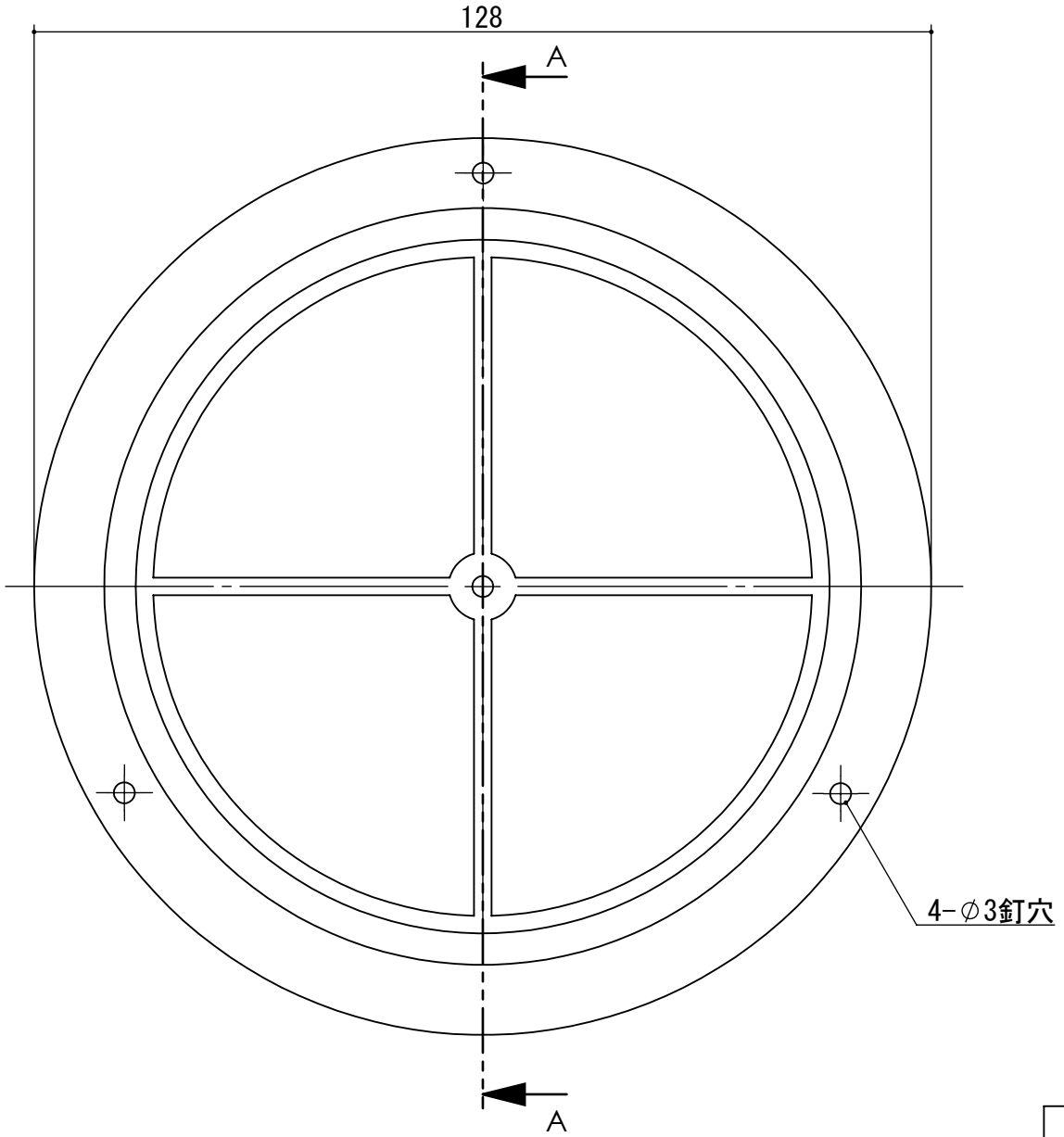

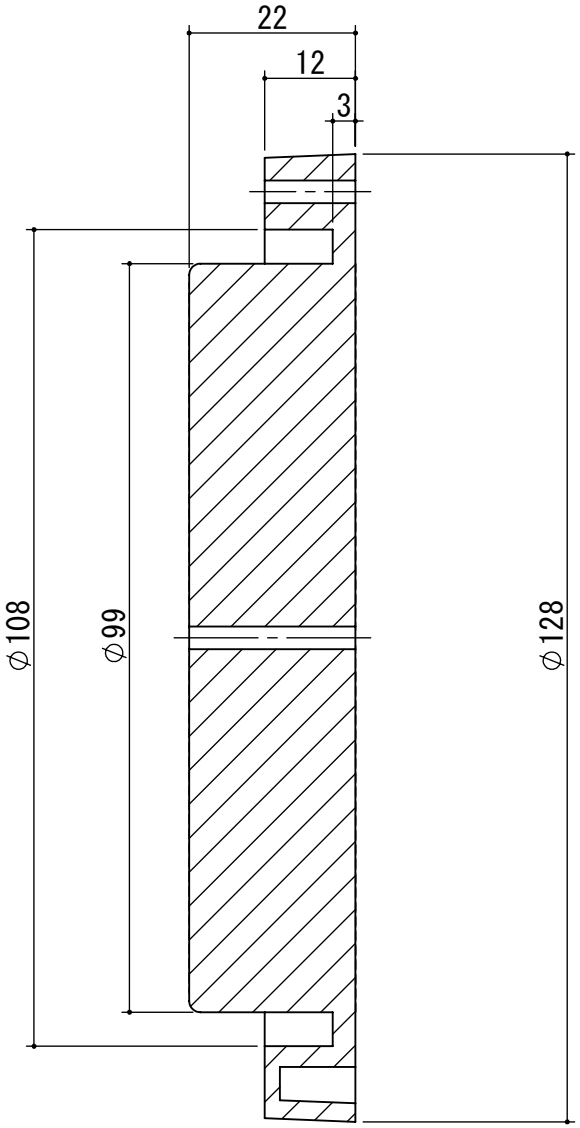

断面図A-A

部品名	個数	材質	仕上
		ABS樹脂	黒

記号	訂正事項	年月日	担当者												
3				作成日	2023.1.13	サイズ	A4	尺度	1:1	品番	PC-100AK	品名	仮枠アンカー(コーキング用) 100mm		
2															
1				設計		製図	杉本	検図	森	承認	池田	図番		株式会社クマモト	