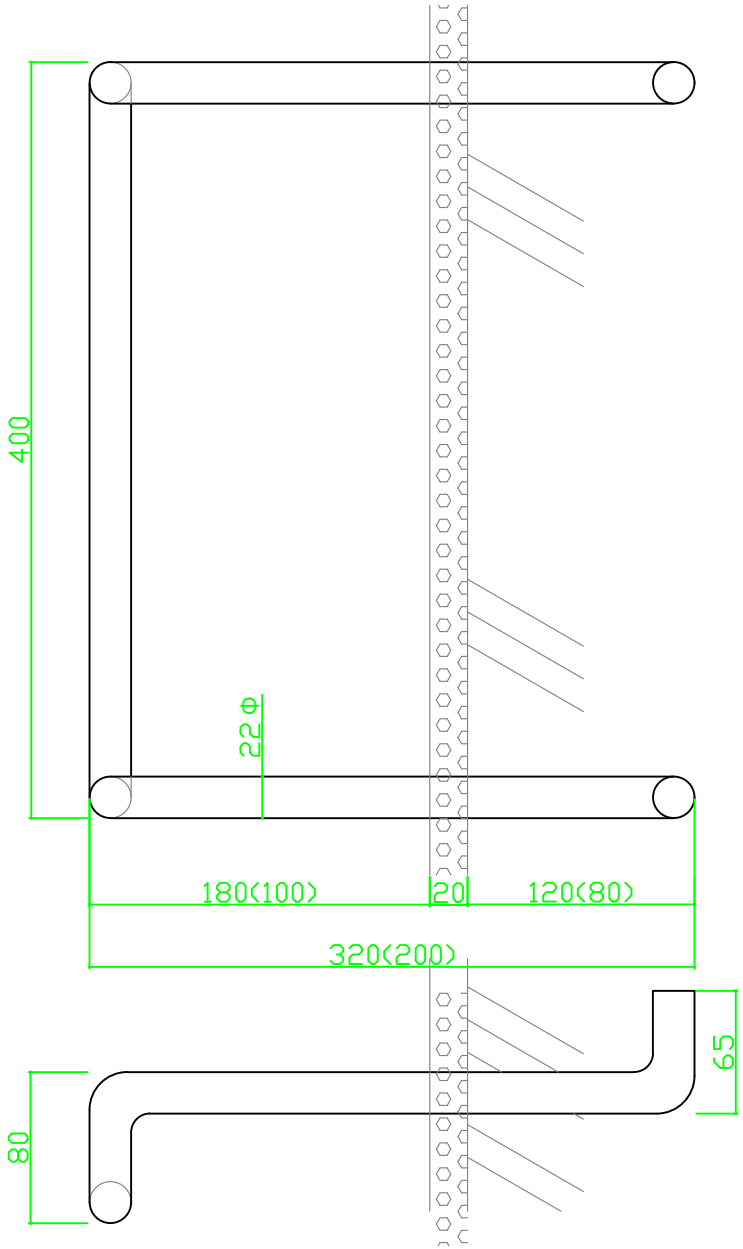

※( )内寸法はA056Bを示す

NTT施設局舎詳細図集(1982年版)

公共記号	製品寸法 太さx奥行x下りx踏巾	品番
K-301-S	22Φx200x80x400	A056B
I-201-S	22Φx320x80x400	A058B

SUS304	バフ研磨#400
材質	仕上

記号	訂正事項	年月日	担当者												
3				作成日	2018.11.30	サイズ		尺度		品番	A056B・A058B	品名	埋め込みタラップ NTT型 (ローレットなし)		
2															
1				設計		製図	杉本	検図	池田	承認	祖谷	図番		株式会社クマモト	