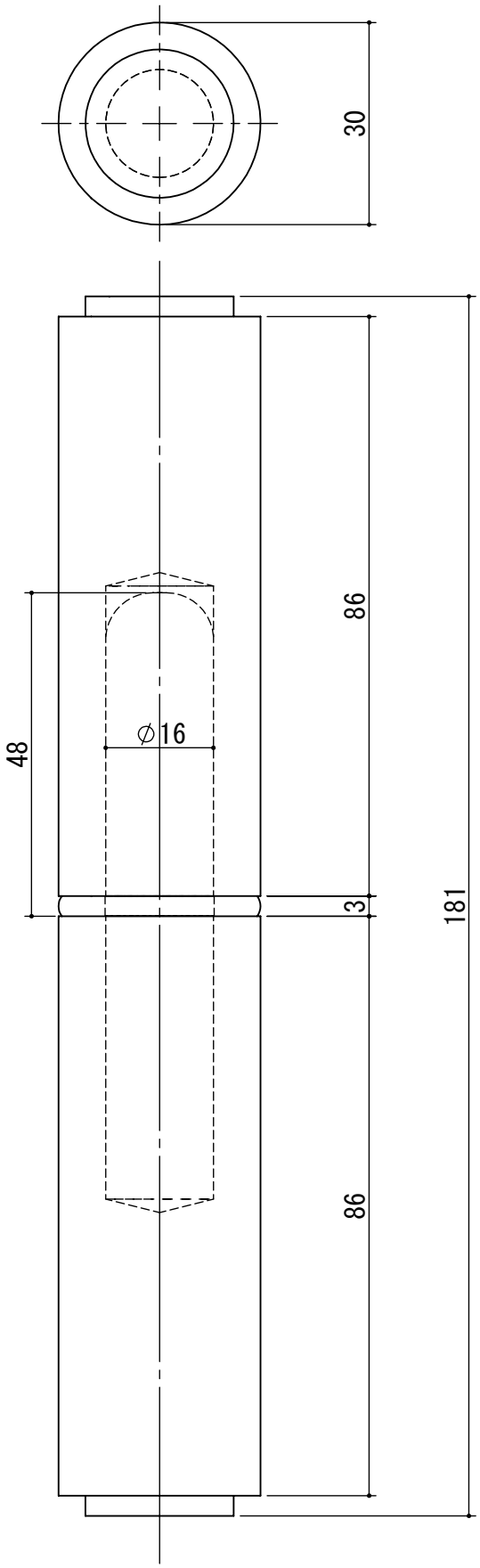

3						ワッシャー	1	SUS303	
2						軸芯	1	SUS303	
1						本体	2	SUS304	生地
記号	訂正事項		年月日	担当者		部品名	個数	材質	仕上

作成日	2021.7.26		サイズ	A4	尺度	1:1	品番	K-45A-180	品名	ｽﾃﾝﾚｽ ヒジ坪ヒンジ(ST芯) φ30×180mm
設計		製図	杉本	検図		承認	池田	図番		株式会社クマモト