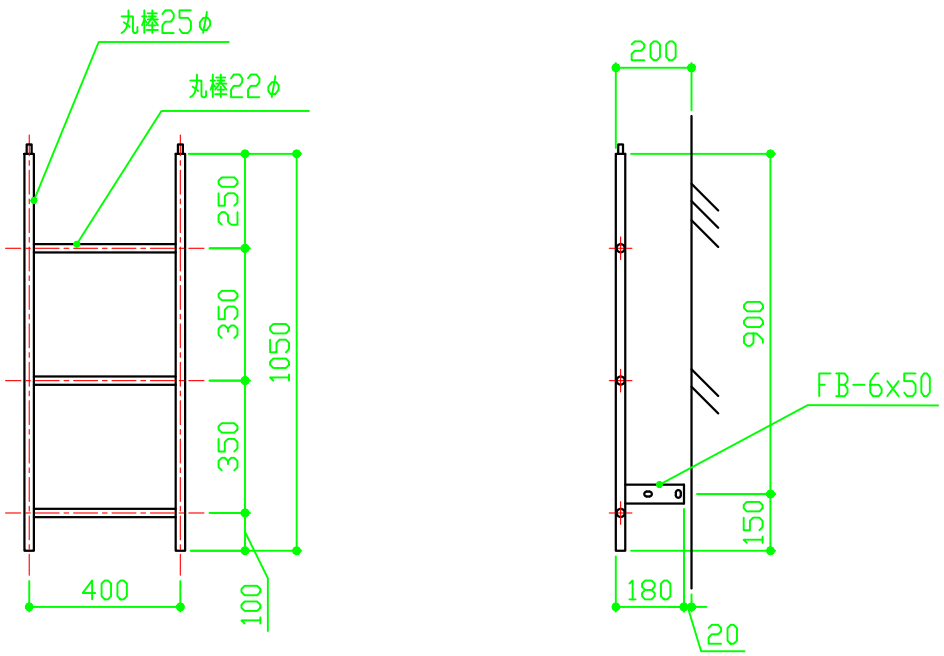

部材名称	製品寸法（m/m）	品番
	太さx高さx踏巾x段数	
中部#3	25φx1,050x400x3	B063B

SUS304	バフ研磨#400
材質	仕上

3				作成日	2019.4.17			サイズ		尺度	1:20	品番	B063B	品名	塔屋タラップ 建設省型 中部#3（ローレットなし）
2															
1				設計		製図	杉本	検図	池田	承認	祖谷	図番			株式会社クマモト
記号	訂正事項	年月日	担当者												