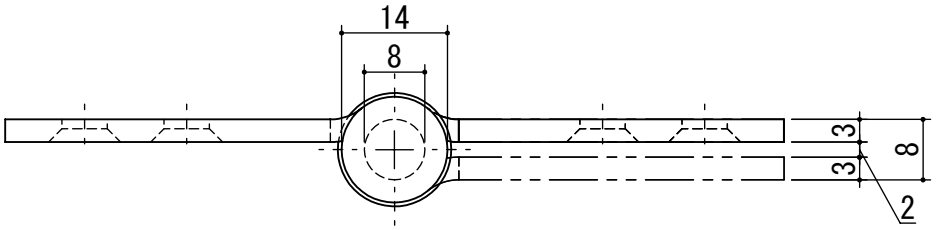

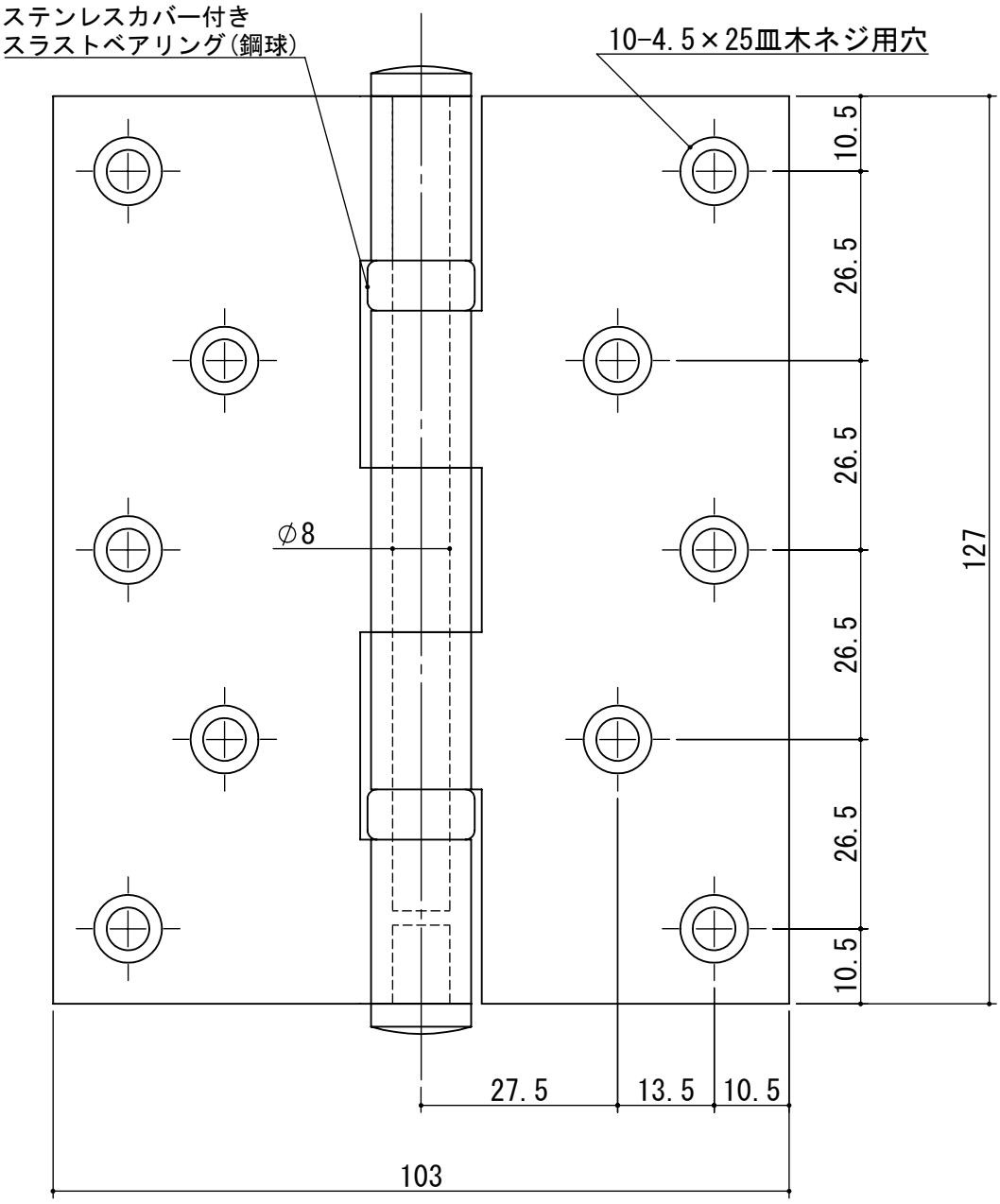

							+皿木ネジ4.5×25	10	SUSXM7	
3							スラストベアリング	2		
2							軸芯、義星	1	SUS304	
1							羽根	2	SUS304	ヘアーライン
記号	訂正事項		年月日	担当者			部品名	個数	材質	仕上

作成日	2022.6.22		サイズ	A4	尺度	1:1	品番	STB-4	品名	ステンレス義星丁番ベアリング入　3.0×127×102	
設計		製図	杉本	検図	桝村	承認	池田	図番		株式会社クマモト	