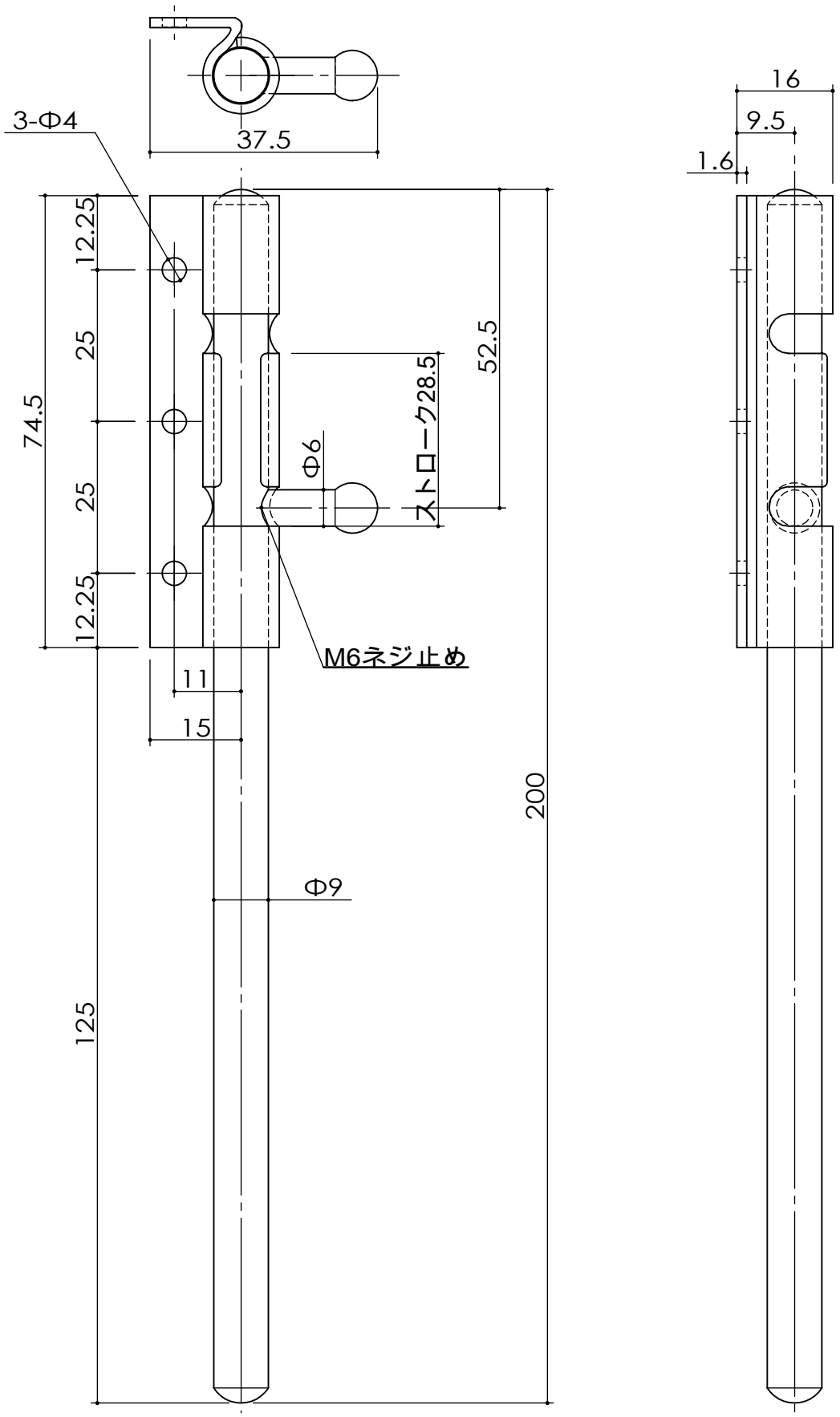

3									
2					板材		SPCC	ユニクロームメッキ
1					棒材		SS400	ユニクロームメッキ
記号	訂正事項		年月日	担当者	部品名	個数	材質	仕上

作成日	2012/11/02		サイズ	A4	尺度	1:1	品番	D-85-200	品名	ユニクロ点検口用落し Φ9×200㎜
設計		製図	竹田	検図	森	承認	辰巳	図番		株式会社クマモト