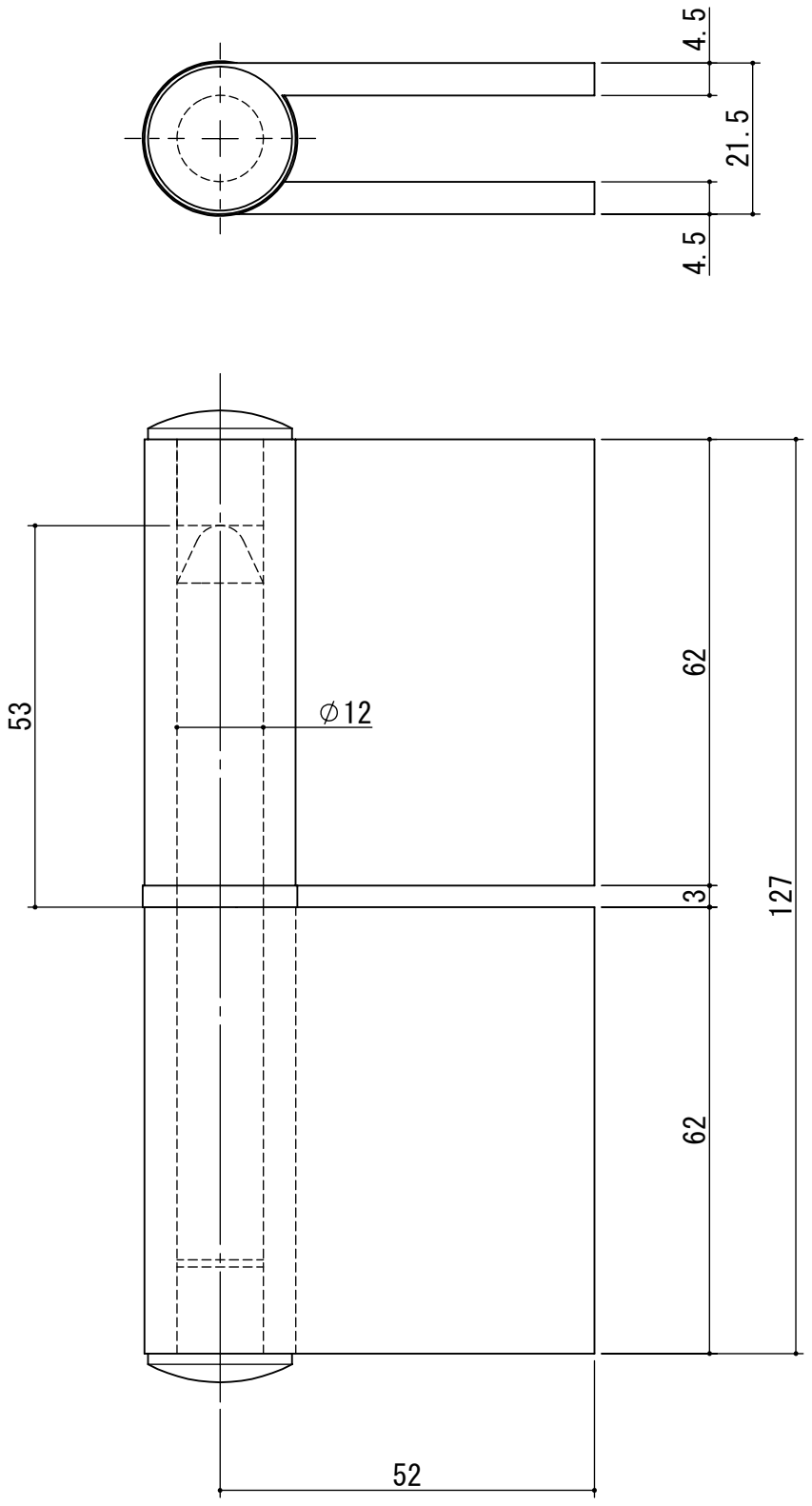

3			
2			
1			
記号	訂正事項	年月日	担当者

部品名	個数	材質	仕上
ワッシャー	1	SPCC	クロメート
義星	2	SWCH	生地
軸芯	1	SS400	生地
羽根	2	SPHC-P	生地

作成日	2020.7.9	サイズ	A4	尺度	1:1	品番	K-30-127 R	品名	鉄　旗丁番　4.5×127mm　右
設計		製図	杉本	検図	桝村	承認	池田	図番	株式会社クマモト