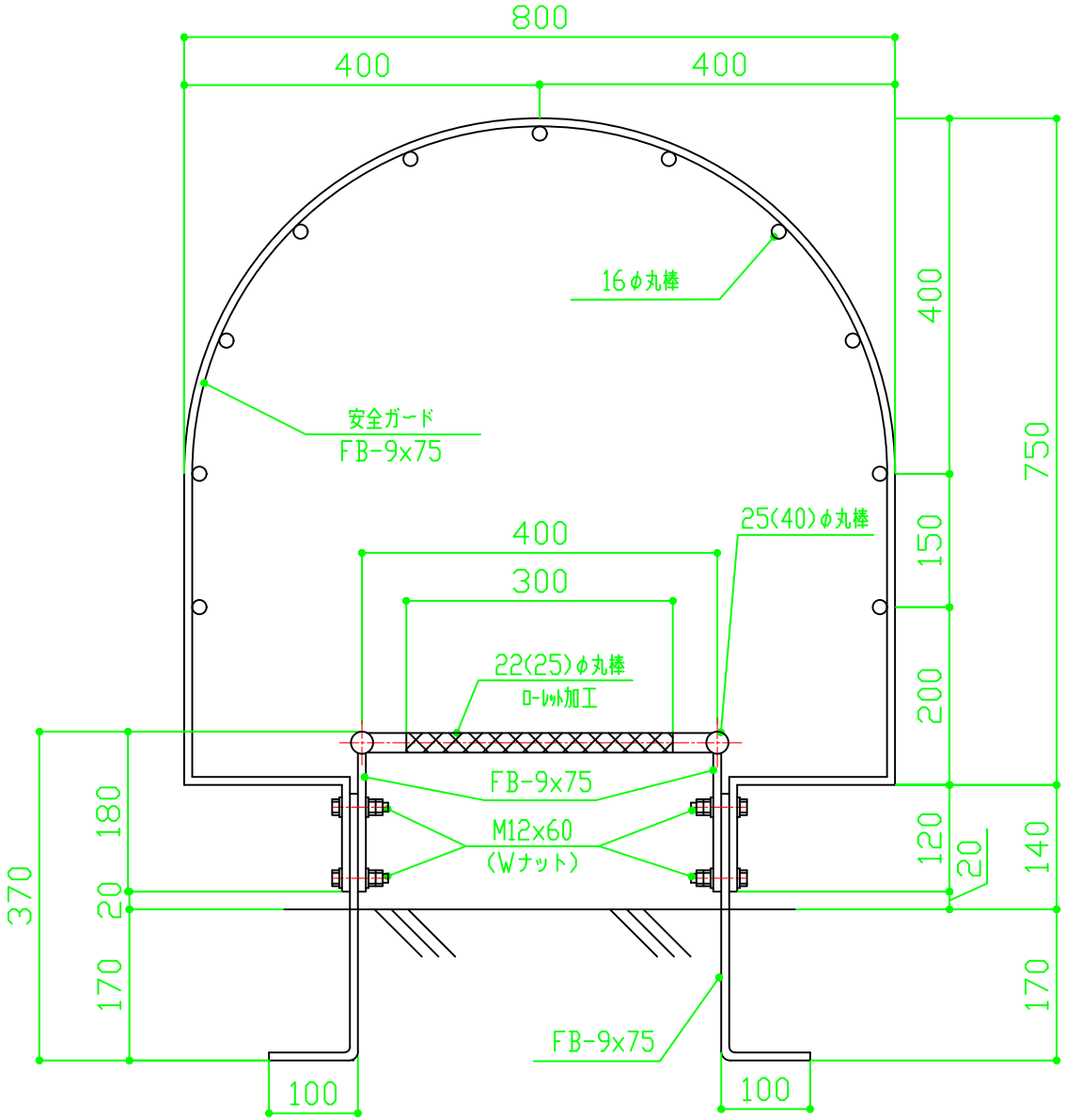

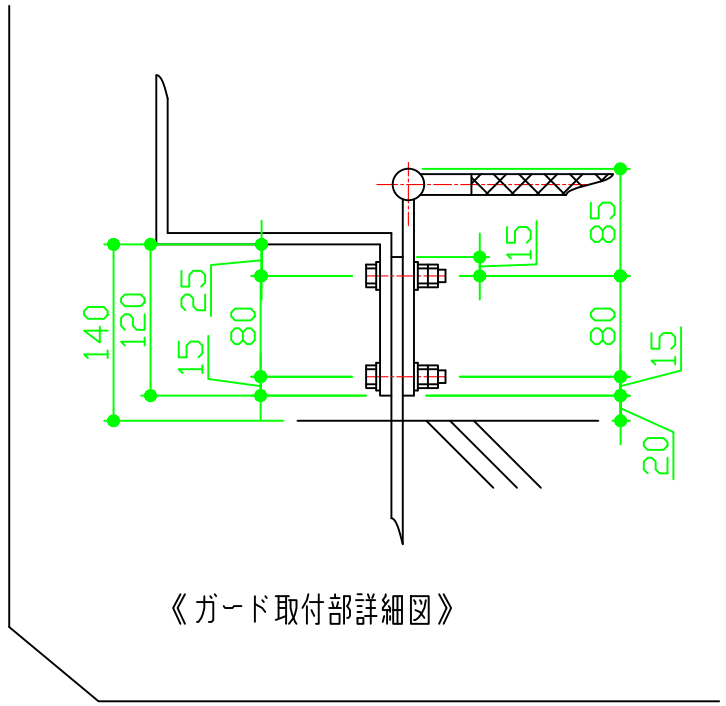

《ガード取付部詳細図》

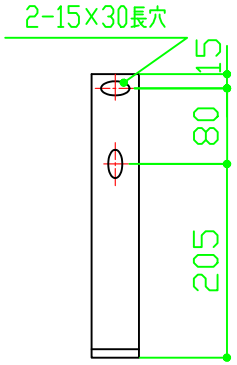

※(　)内寸法はE171Rを示す

SUS304	バフ研磨#400
材質	仕上

3				作成日	2019.1.28			サイズ		尺度		品番	E170Q	品名	塔屋タラップ 下水道事業団型 安全ガード
2															
1				設計		製図	杉本	検図	池田	承認	祖谷	図番			株式会社クマモト
記号	訂正事項	年月日	担当者												