製品寸法	直/曲	品番	
厚み×巾(W)×長さ(L)×ﾘﾝｸﾞ内径		SUS304	SS400
9×50×250×100	直	C011B	C411D
9×50×300×100	直	C013B	-
9×65×300×100	直	C023B	-

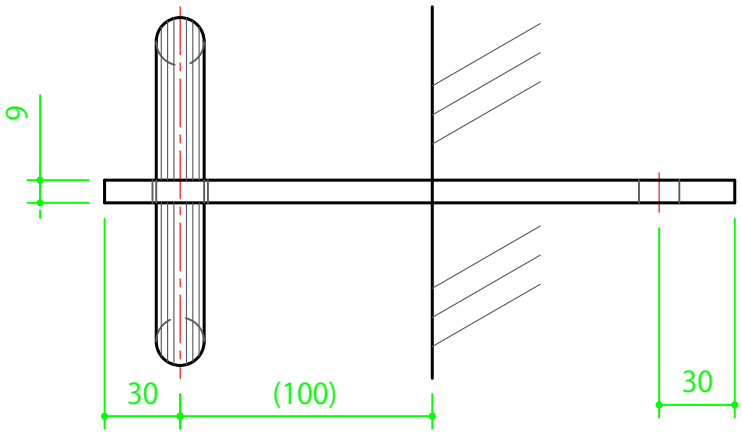

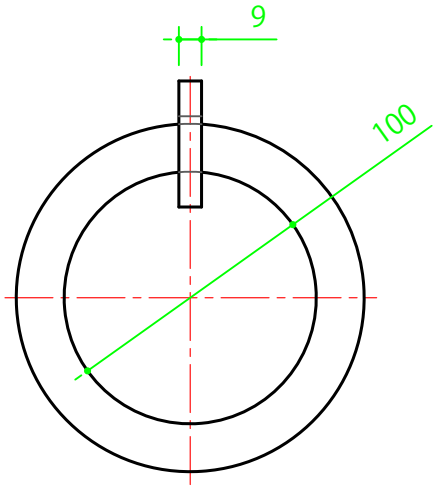

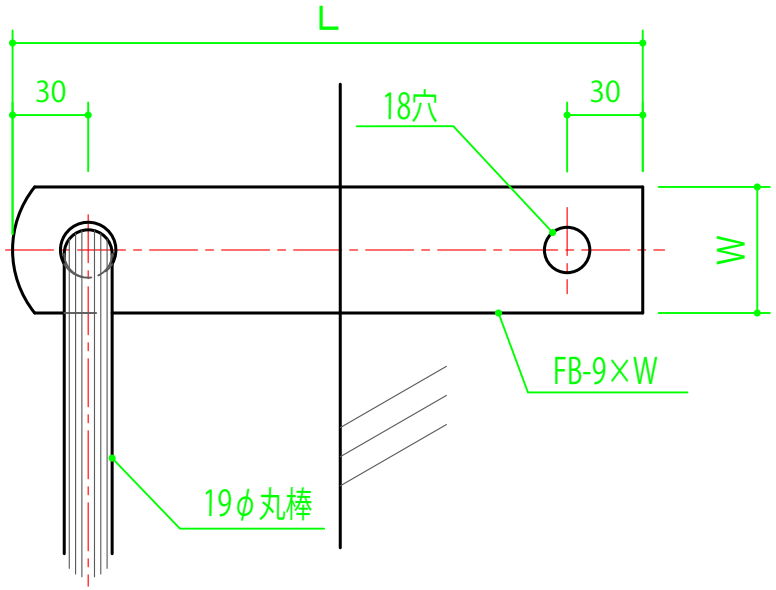

SUS304(SS400)	バフ研磨#400(溶融亜鉛メッキ)
材質	仕上

3				作成日	2019.03.04			サイズ	A4	尺度		品番	C011B～C023B C411D	品名	吊環 一般用平足型
2															
1				設計		製図	杉本	検図	池田	承認	祖谷	図番		株式会社クマモト	
記号	訂正事項	年月日	担当者												