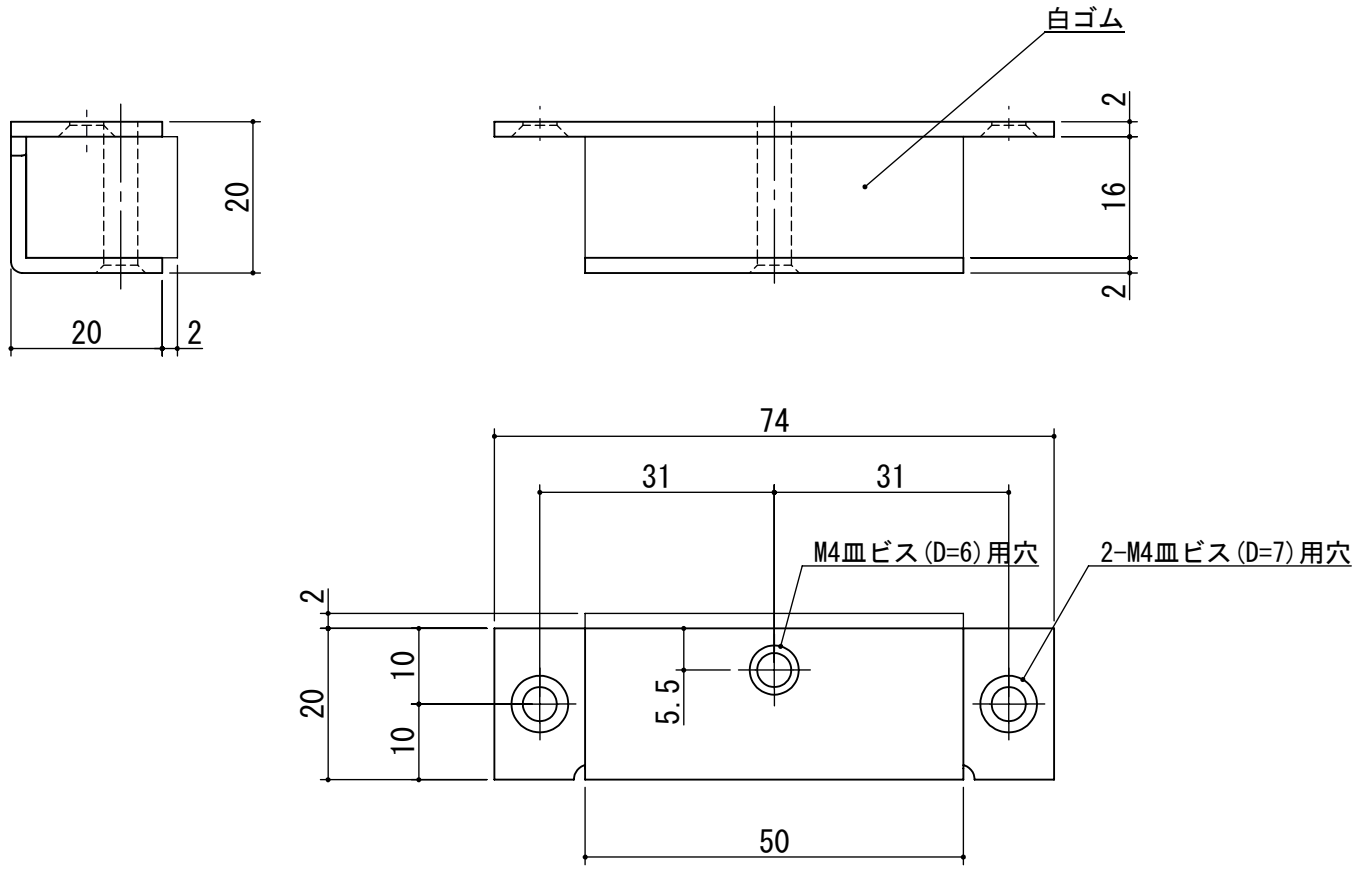

部品名	個数	材質	仕上
+皿小ネジM4×25(D=6)	1	SUSXM7	
+皿小ネジM4×8(D=7)	2	SUSXM7	
ゴム	1	NR	白
本体	1	SUS304	ヘアーライン

記号	訂正事項	年月日	担当者												
3				作成日	2020.7.28	サイズ	A4	尺度	1:1	品番	D-140	品名	ステンレス　召合せ戸当		
2															
1				設計		製図	杉本	検図		承認	池田	図番		株式会社クマモト	