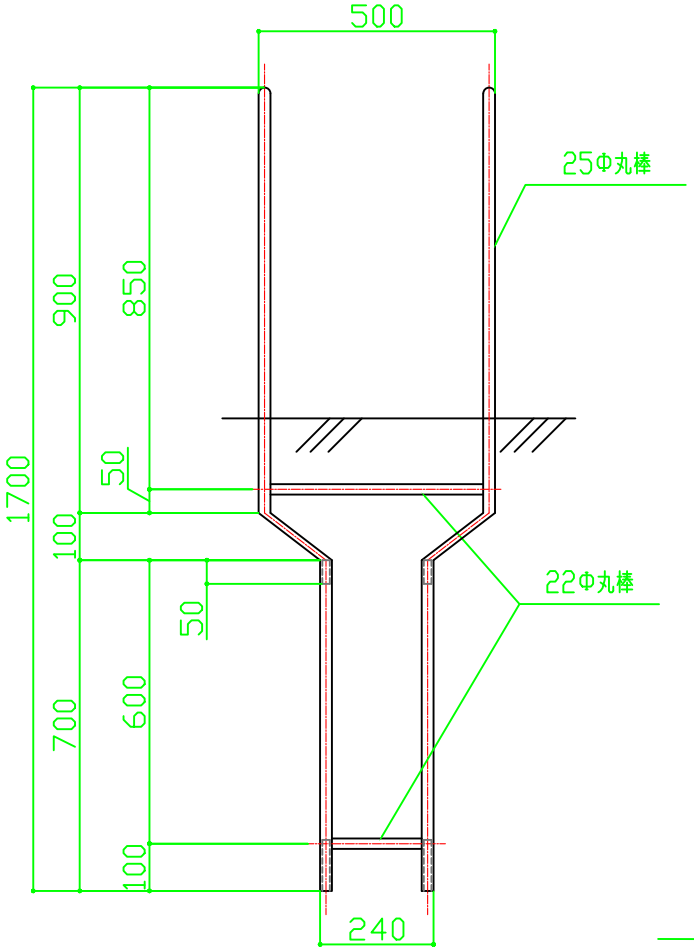

〈正面図〉

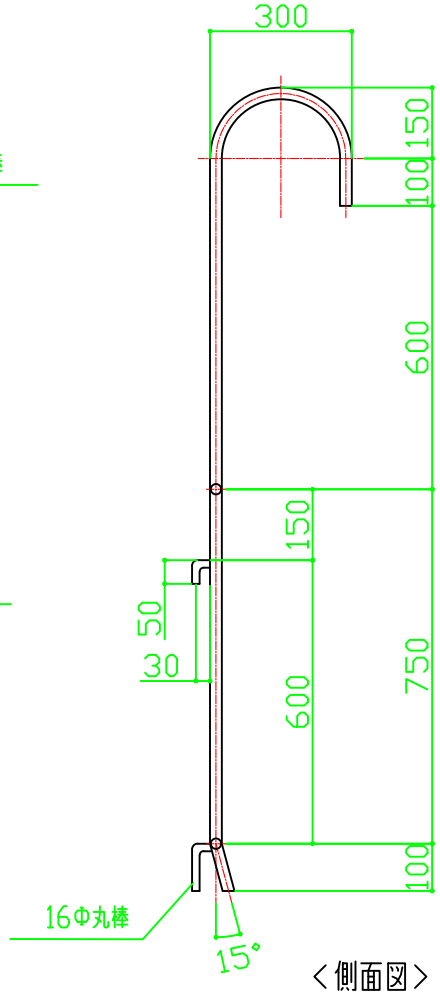

〈側面図〉

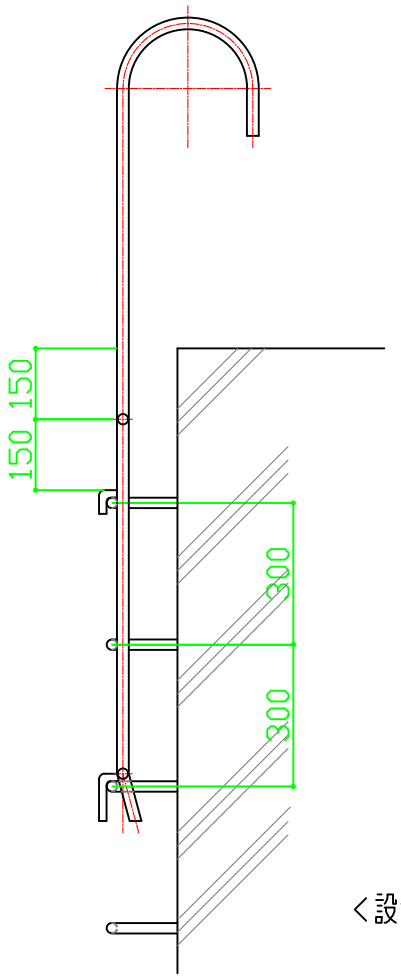

〈設置図〉

日本下水道事業団 下水道施設標準図(詳細) 平成15年度 S-03

公共記号	製品寸法 太さ×高さ×奥行×下部×踏巾	品番
S-03	25φ×1,700×300×500×240	E050B

SUS304	バフ研磨#400
材質	仕上

記号	訂正事項	年月日	担当者												
3				作成日	2018.12.20	サイズ		尺度	1:16	品番	E050B	品名	可搬式補助ステップ Y型		
2															
1				設計		製図	杉本	検図	池田	承認	祖谷	図番		株式会社クマモト	