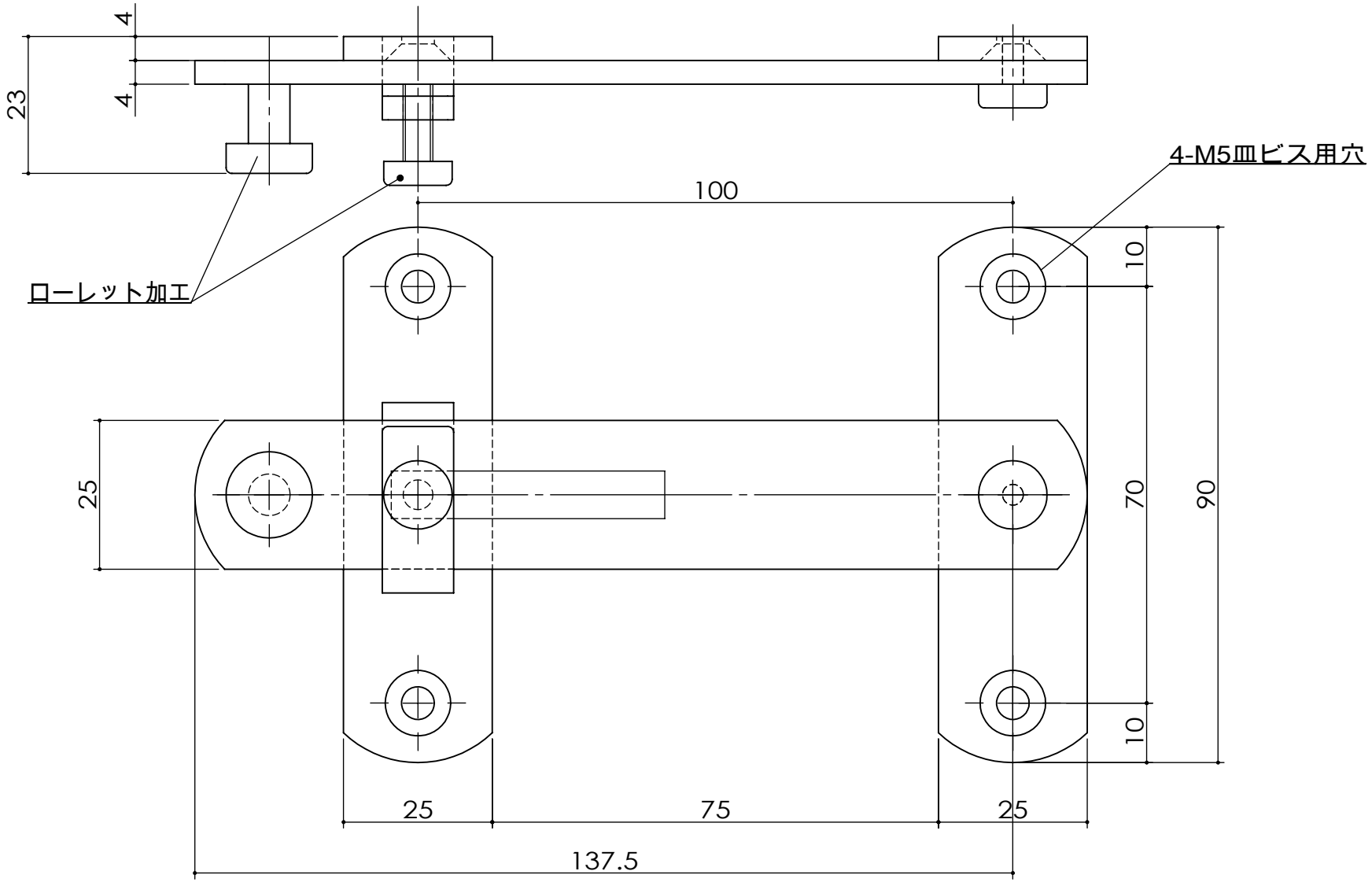


| 部品名 | 個数 | 材質 | 仕上 |
|---|---|---|---|
| +皿小ネジM5×12(D=10) | 4 | SUSXM7 | |
| +A皿タッピングM5×16 | 4 | SUSXM7 | |
| 本体一式 | | SUS304 | 光沢バレル研磨 |

| 記号 | 訂正事項 | 年月日 | 担当者 | | | | | | | | | | | | |
|---|---|---|---|---|---|---|---|---|---|---|---|---|---|---|---|
| 3 | | | | 作成日 | 2013.9.18 | サイズ | A4 | 尺度 | 1:1 | 品番 | D-31-4(150) | 品名 | ステンレス　強力打掛　締付 150㎜ | | |
| 2 | | | | | | | | | | | | | | | |
| 1 | | | | 設計 | | 製図 | 竹田 | 検図 | | 承認 | 辰巳 | 図番 | | 株式会社クマモト | |