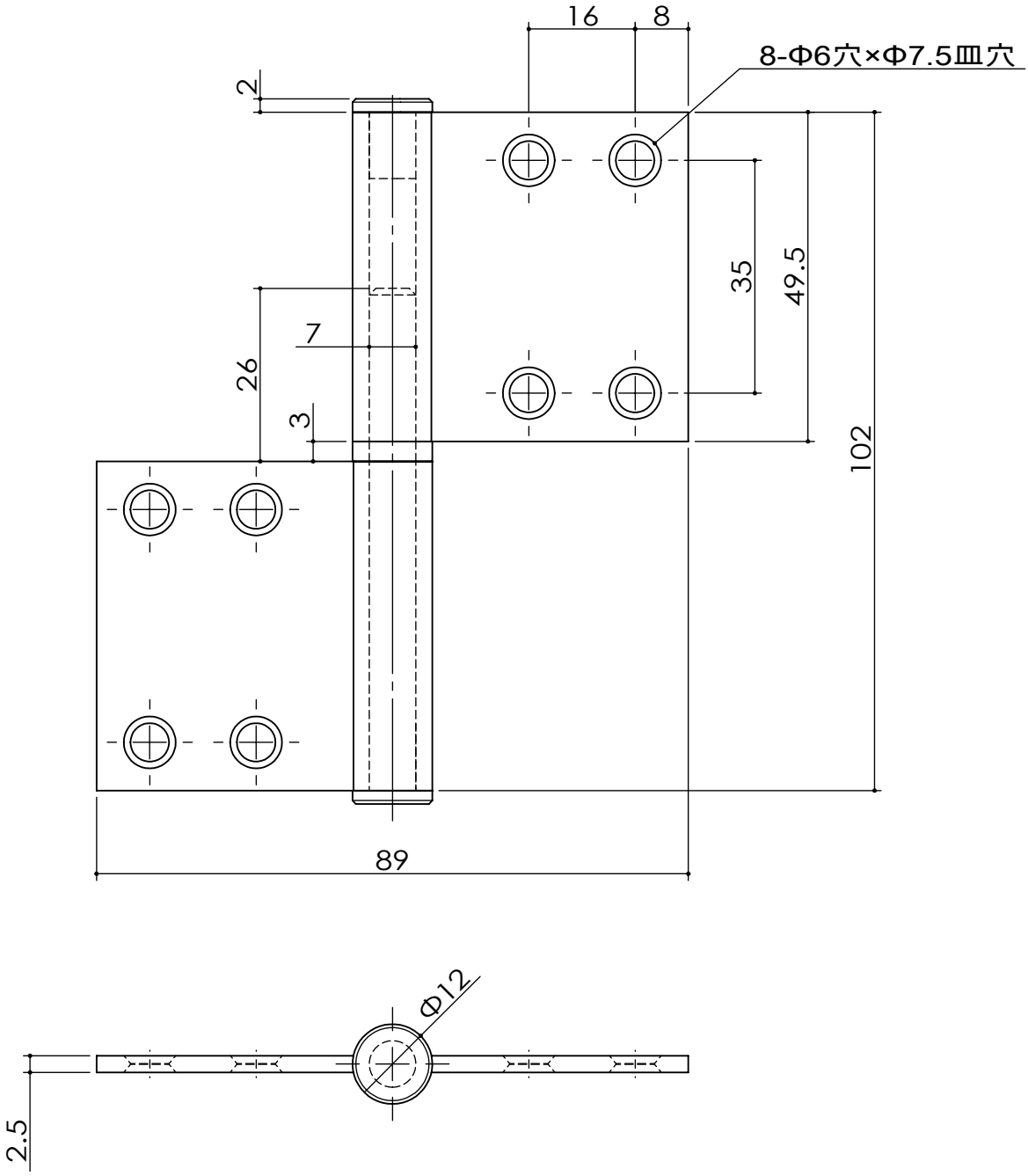

△3			
△2			
△1			
記号	訂正事項	年月日	担当者

部品名	個数	材質	仕上
ワッシャ	1	ナイロン6	白
軸	1	SUS304	生地
羽根	2	SUS304	ヘアーライン

作成日	2014.4.11		サイズ	A4	尺度	1:1	品番	K-58-304	品名 フラッグヒンジ 2.5×102×89 左右兼用
設計		製図	竹田	検図	森	承認	辰巳	図番	株式会社クマモト