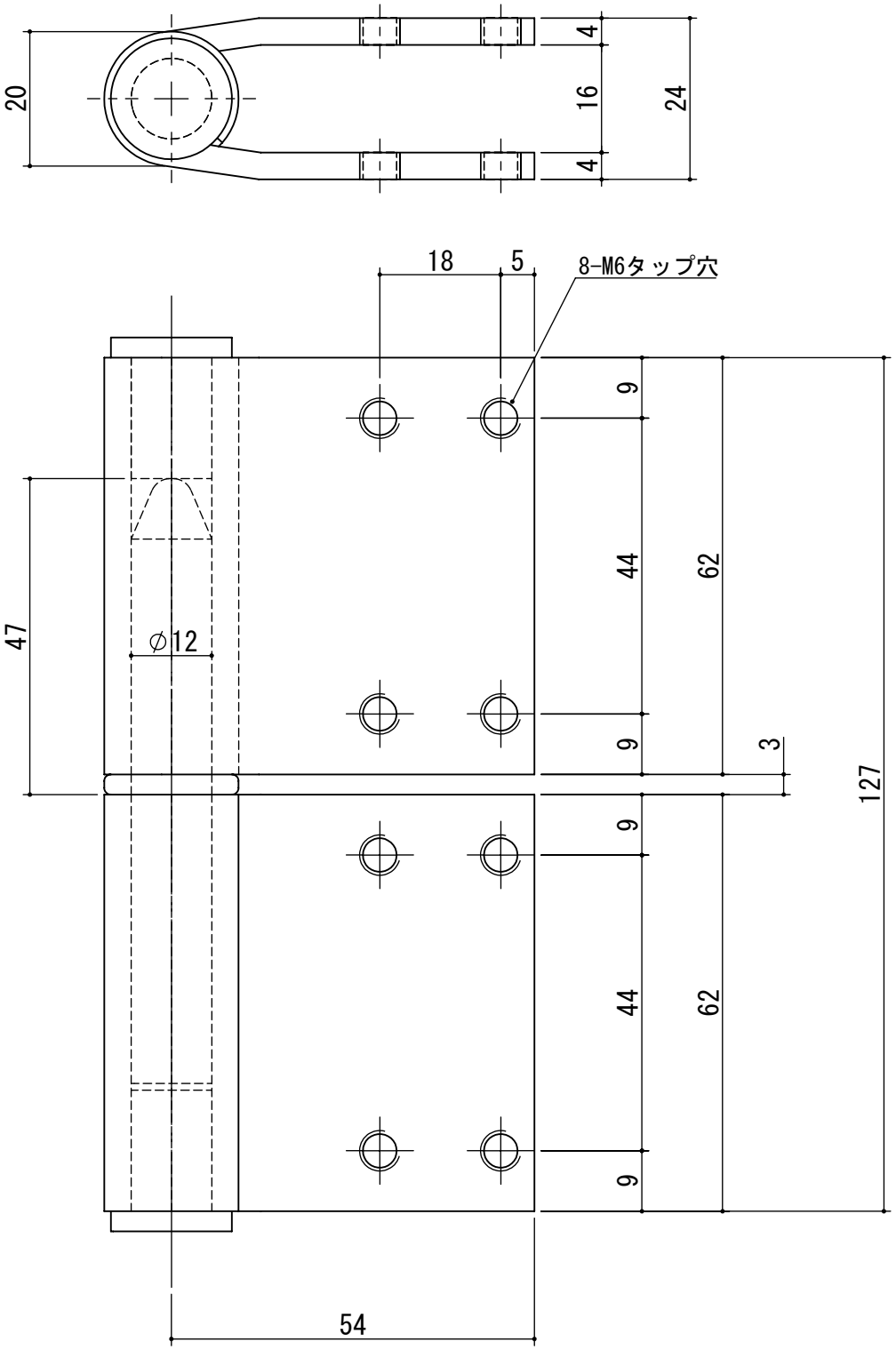

						ワッシャー	1	SUS304	
3						義星	2	SUS304	
2						軸芯	1	SUS304	
1						羽根	2	SUS304	ヘアーライン
記号	訂正事項		年月日	担当者		部品名	個数	材質	仕上

作成日	2020.12.14		サイズ	A4	尺度	1:1	品番	K-42A-127-2H L	品名	ステンレス旗丁番(ST芯) 6mm両タップ 4×127mm 左	
設計		製図	杉本	検図	桝村	承認	池田	図番		株式会社クマモト	