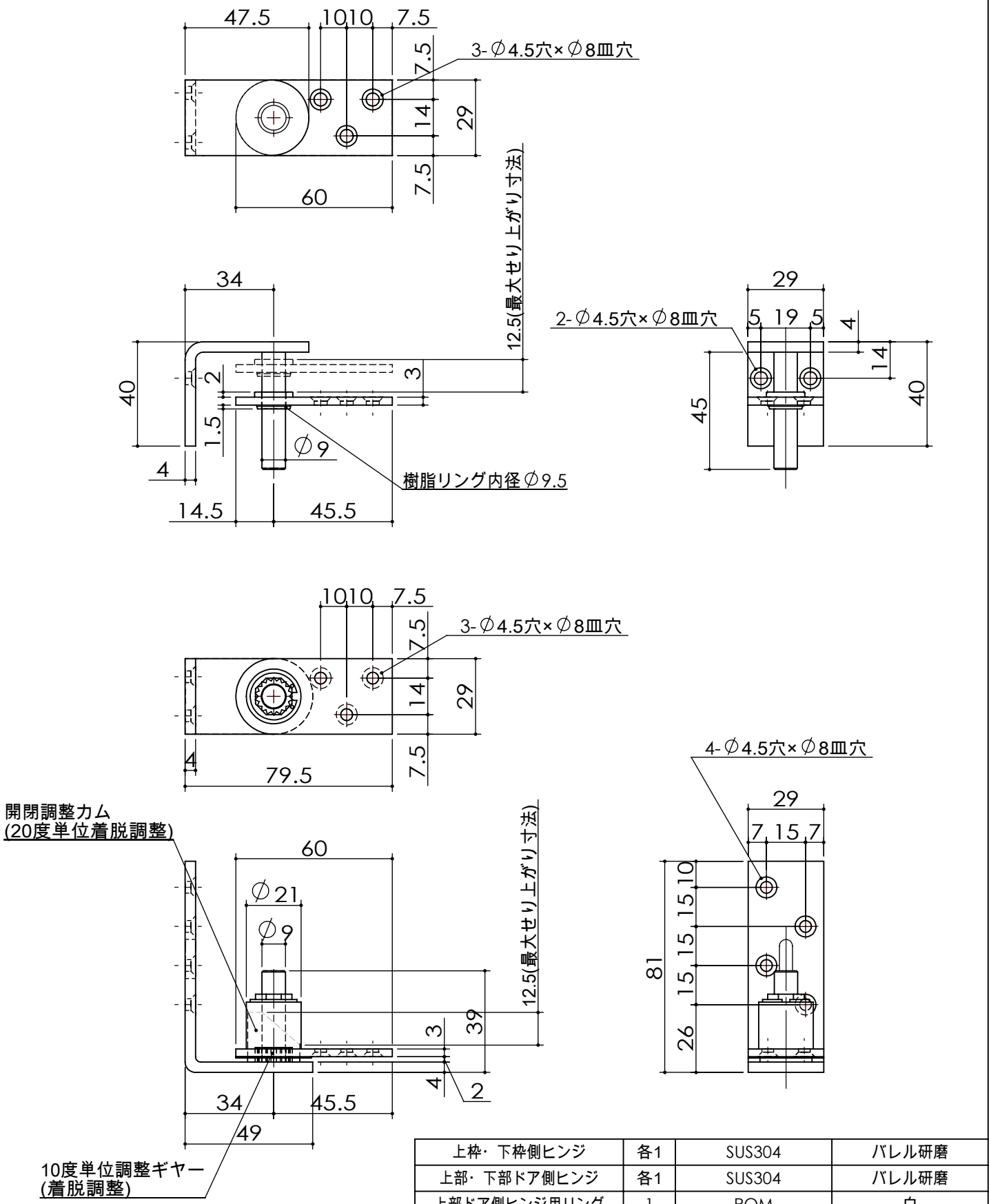

記号	訂正事項	年月日	担当者
3			
2			
1			

部品名	個数	材質	仕上
上枠・下枠側ヒンジ	各1	SUS304	バレル研磨
上部・下部ドア側ヒンジ	各1	SUS304	バレル研磨
上部ドア側ヒンジ用リング	1	POM	白
開閉調整カム	1	POM	黒
10度単位調整ギヤー	1	POM	黒
ST＋A皿ﾀｯﾋﾟﾝｸﾞ4×25	12	SUSXM7	

作成日	2014.6.25	サイズ	A4	尺度	1:2	品番	No.1890	品名	グレビティヒンジ
設計		製図	竹田	検図	森	承認	辰巳	図番	株式会社クマモト