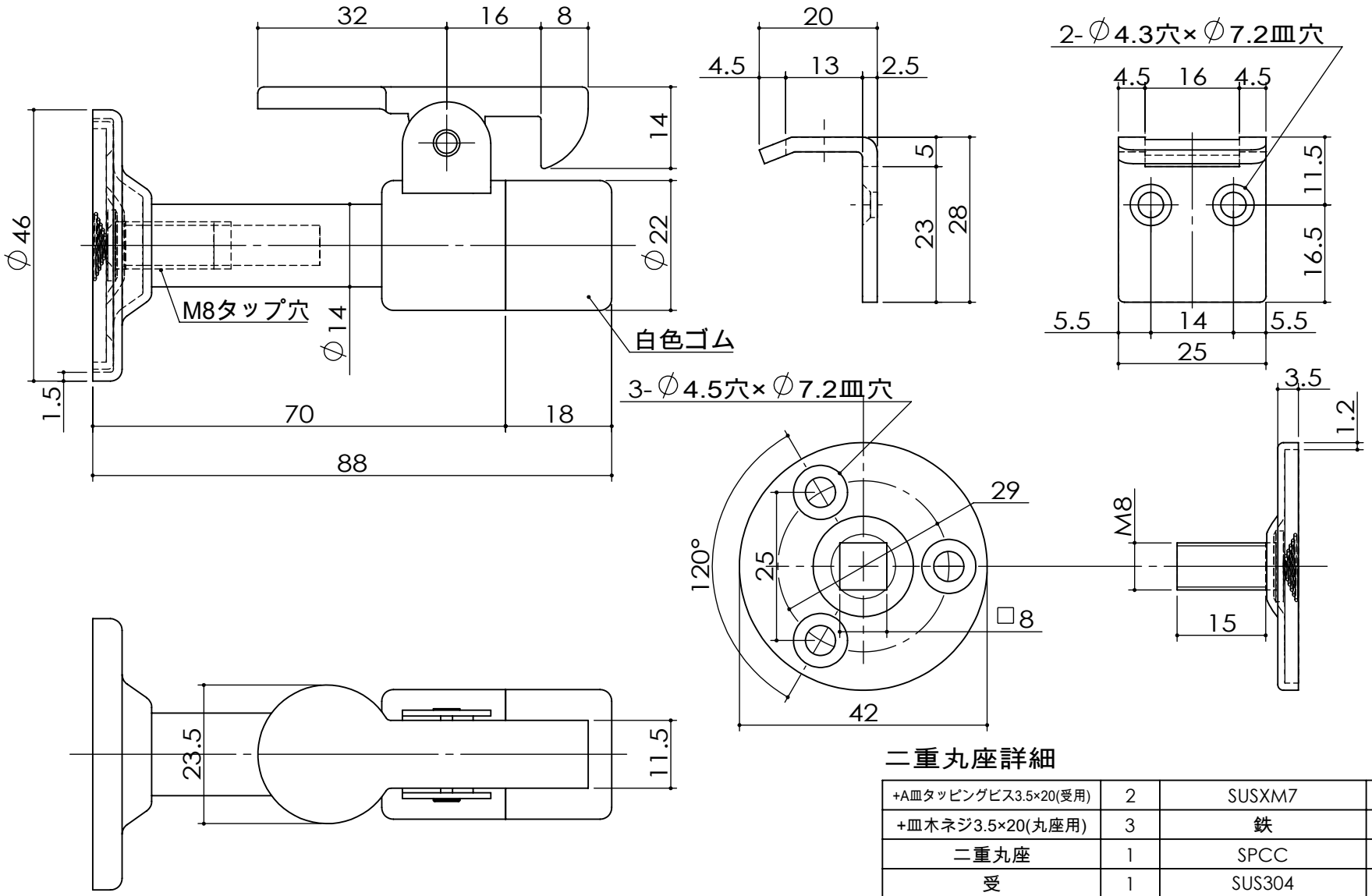

二重丸座詳細

部品名	個数	材質	仕上
+A皿タッピングビス3.5×20(受用)	2	SUSXM7	
+皿木ネジ3.5×20(丸座用)	3	鉄	クロメート
二重丸座	1	SPCC	クロメート
受	1	SUS304	バレル研磨
ゴム	1	NR	白
本体	1	SUS304	ヘアーライン

記号	訂正記事	日付	担当者												
3				作成日	2017.5.26	サイズ	A4	尺度	1:1	品番	D-151 二重丸座	品名	ステンレス 自動戸当 巾木 二重丸座		
2															
1				設計		製図	竹田	検図	池田	承認	竹田	図番		株式会社クマモト	