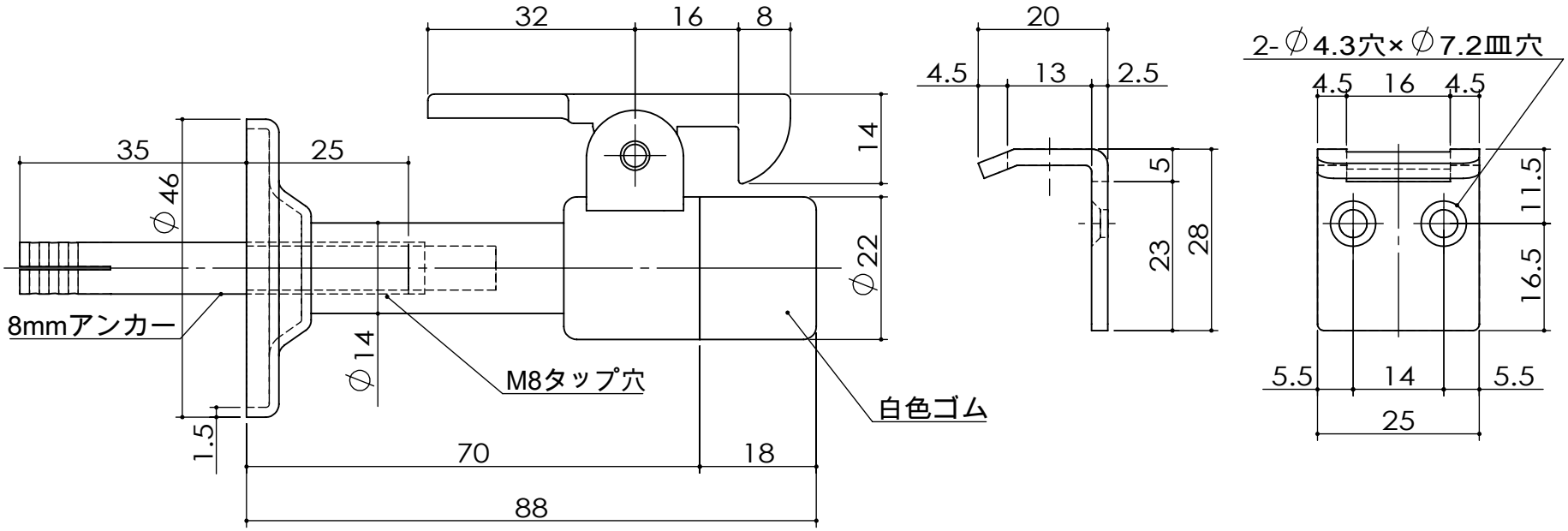

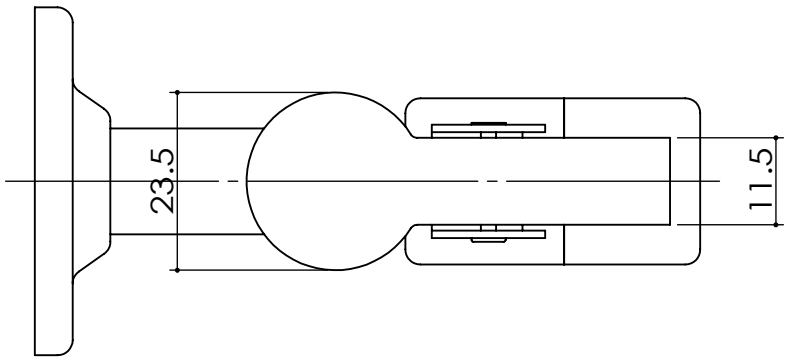

部品名	個数	材質	仕上
+A皿タッピングビス3.5×20(受用)	2	SUSXM7	
アンカーCタイプ860	1	鉄	三価クロメート
受	1	SUS304	バレル研磨
ゴム	1	NR	白
本体	1	SUS304	ヘアーライン

記号	訂正記事	日付	担当者												
3				作成日	2017.5.26	サイズ	A4	尺度	1:1	品番	D-151 アンカー	品名	ステンレス 自動戸当 巾木 8mmアンカー		
2															
1				設計		製図	竹田	検図	池田	承認	森	図番		株式会社クマモト	