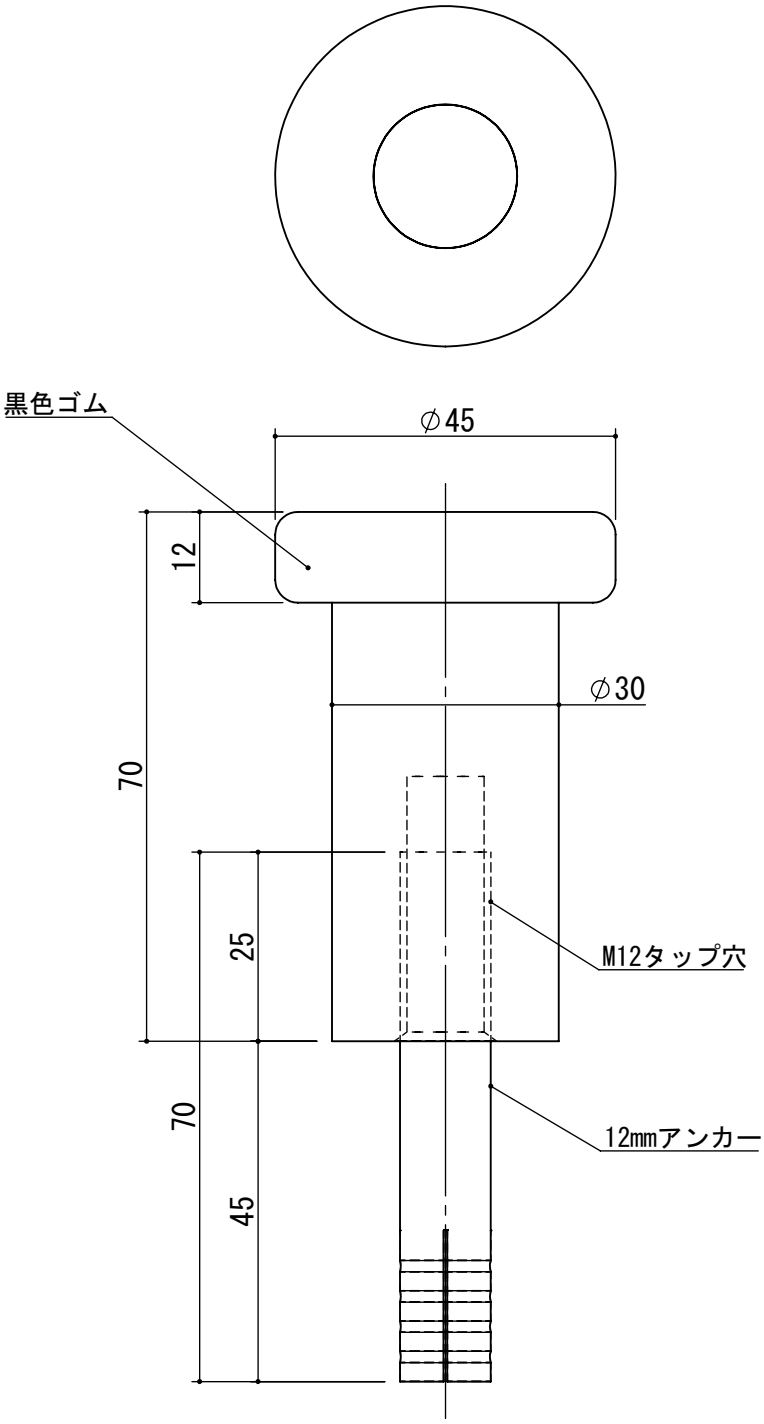

3			
2			
1			
記号	訂正事項	年月日	担当者

部品名	個数	材質	仕上
アンカーSCタイプ1270	1	SUS304	
ゴム	1	NR	黒
本体	1	SUS303(無垢材)	ヘアーライン

作成日	2020.8.3	サイズ	A4	尺度	1:1	品番	SS-800-70	品名	ステンレス　棒型戸当(床付) 70mm 12mmアンカー
設計		製図	杉本	検図		承認	池田	図番	株式会社クマモト