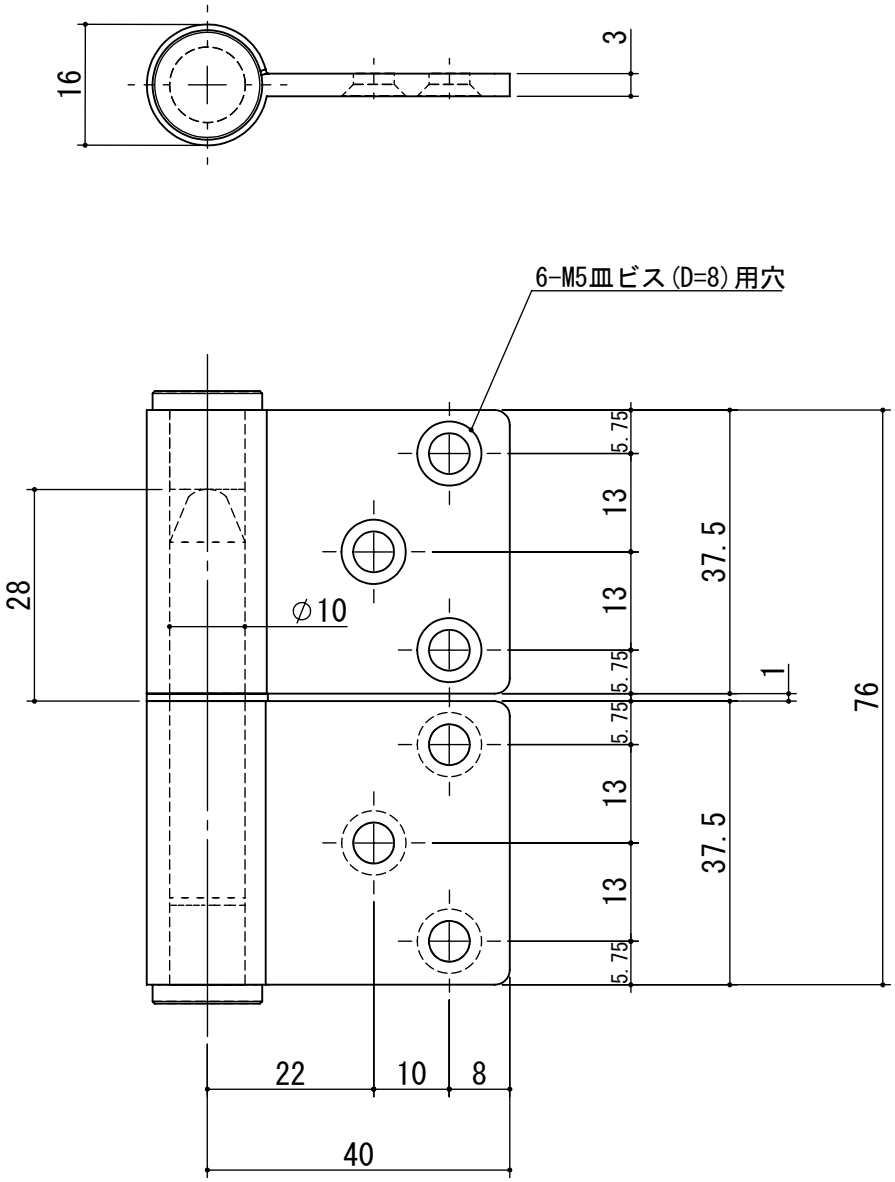

3			
2			
1			
記号	訂正事項	年月日	担当者

部品名	個数	材質	仕上
ワッシャー	1	SUS304	
義星	2	SUS304	
軸芯	1	SS400	ユニクロ
羽根	2	SUS304	ヘアーライン

作成日	2020.9.9	サイズ	A4	尺度	1:1	品番	K-33-76 R	品名	ｽﾃﾝﾚｽKJ面付旗丁番(鉄芯) 3×76mm 右
設計		製図	杉本	検図	桝村	承認	池田	図番	株式会社クマモト