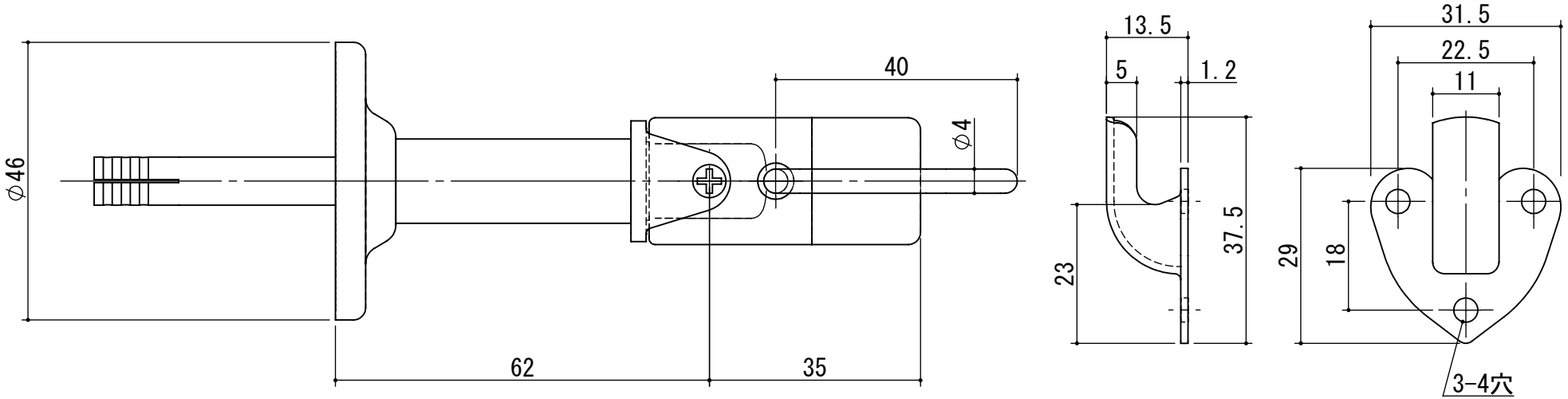

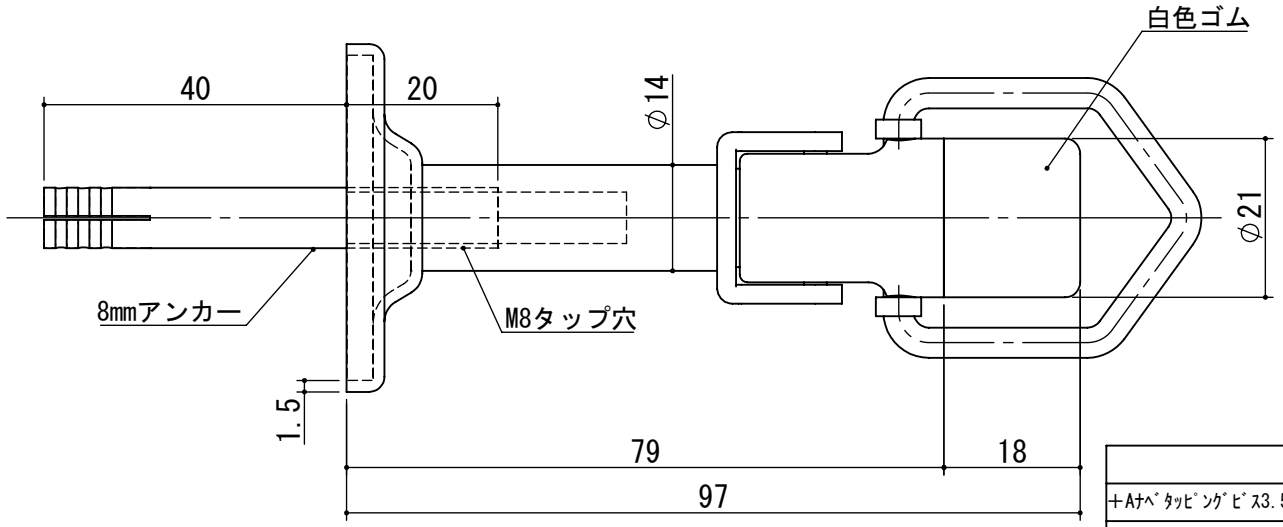

部品名	個数	材質	仕上
+Aナベタッピングビス3.5×20(受用)	3	SUSXM7	
アンカーCタイプ860	1	SWCH	三価クロメート
受	1	SUS304	バレル研磨
ゴム	1	NR	白
本体	1	SUS304	ヘアーライン

記号	訂正事項	年月日	担当者												
3				作成日	2021.1.22	サイズ	A4	尺度	1:1	品番	D-170 巾木 アンカー	品名	ステンレス 床巾兼用戸当 巾木 8mmアンカー		
2															
1				設計		製図	杉本	検図		承認	池田	図番		株式会社クマモト	