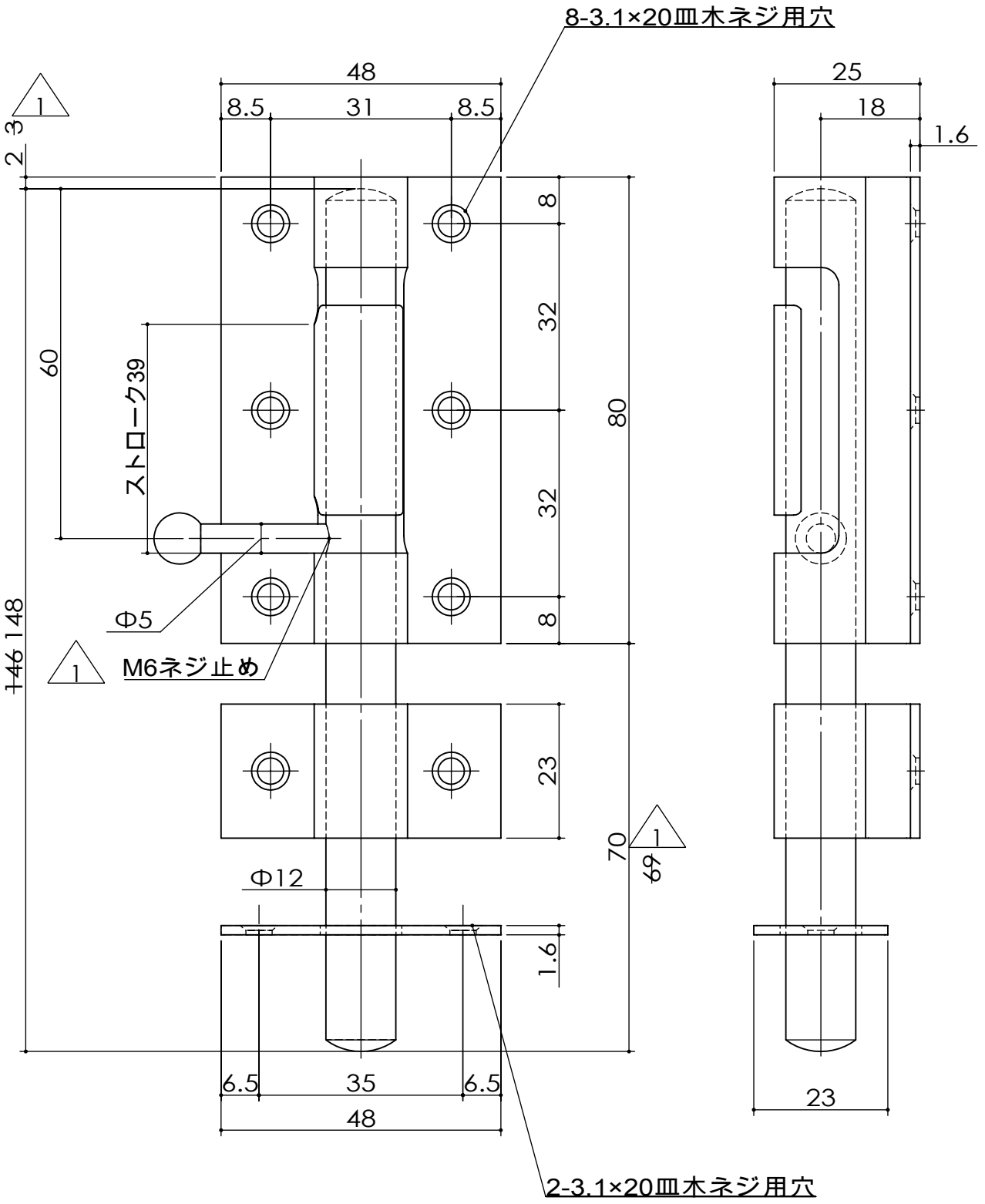

3				+ 皿木ネジ3.1×20	8	SWCH	ユニクロメート
2				棒材	1	SS400	ユニクロメート
1	棒の全長 146→148 上端との差 3→2	2015.7.14	竹田	本体、共受、平受	各1	SPHC-P	ユニクロメート
記号	訂正事項	年月日	担当者	部品名	個数	材質	仕上

作成日	2012.10.18		サイズ	A4	尺度	1:1	品番	D-36-150	品名	ユニクロ強力丸落し Φ12×150	
設計		製図	竹田	検図	森	承認	辰巳	図番		株式会社クマモト	